GESSI

54514

GPF5451400000G000

GESSI 316

date de validité
≥ 12/2017



Partie apparente mitigeur THERMOSTATIQUE douche haut débit. Deux sorties indépendantes. Installation verticale/horizontale.

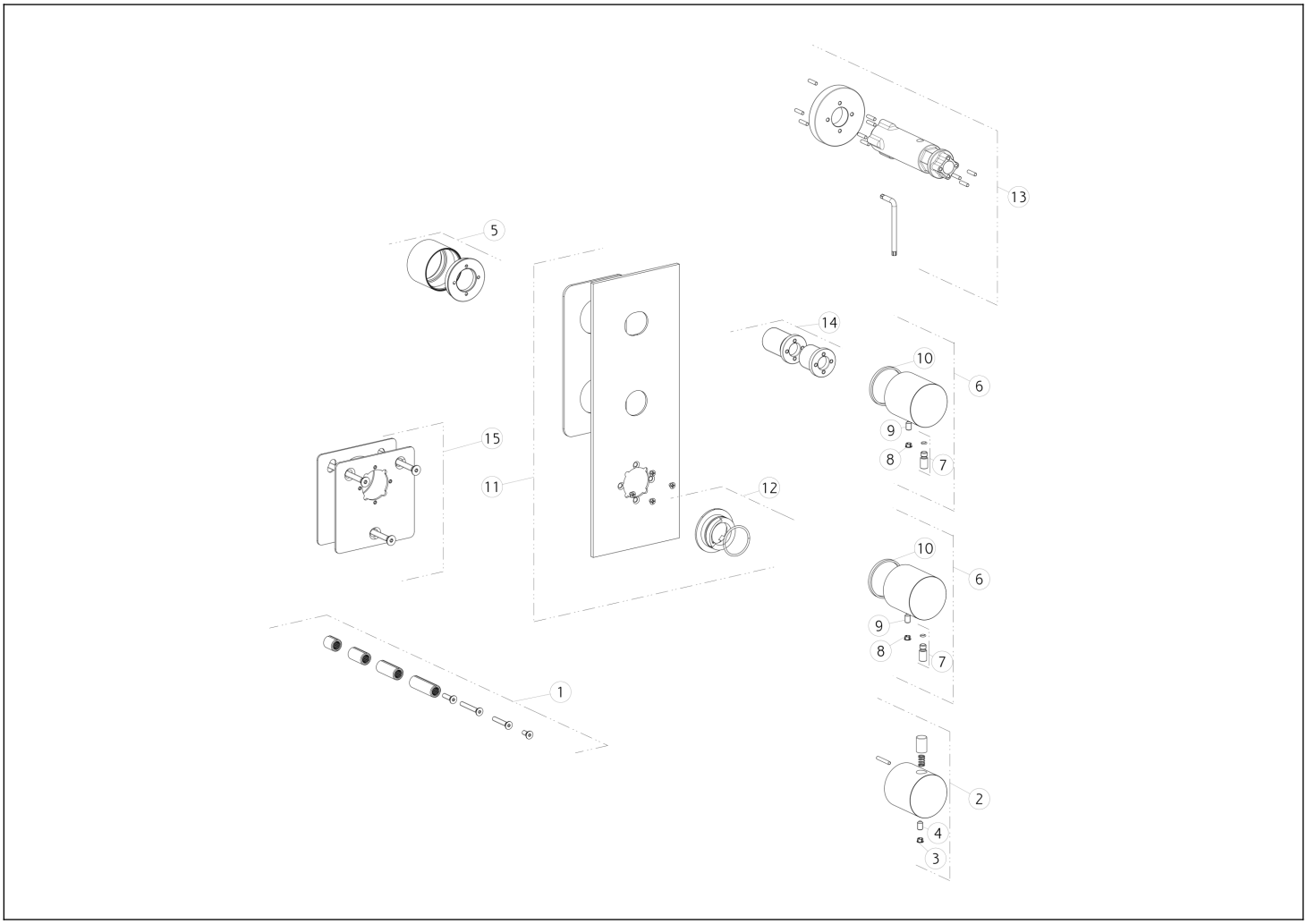

N°	Code	Description
1	SP01931	EXTENSION
2	SP01742	MANCHE
3	SP00002	COUVERCLE DE VIS
4	SP02453	VIS
5	SP02441	BUISSON
6	SP01735	MANCHE
7	SP01624	LEVIER
8	SP00002	COUVERCLE DE VIS

N°	Code	Description
9	SP02453	VIS
10	SP01737	ANNEAU ANTIFRICTION
11	SP02124	PLAQUE DE FINITION
12	SP01739	ANNEAU INDICATEUR
13	SP01932	OUTIL SPÉCIAL
14	SP02437	MAMELON
15	SP01738	ASSIETTE

Gessi S.p.A. Parco Gessi, 13037 Serravalle Sesia (Vercelli) Italie Tél. +39 0163 454111 Fax. +39 0163 453150 - www.gessi.com - gessi@gessi.it Conformément à la loi, le présent dessin ne peut être rendu public ni reproduit sans l'autorisation écrite de GESSI S.p.A. Copyright GESSI S.p.A.