GESSI

54514

GPF5451400000G000

GESSI 316

data di validità
≥ 12/2017



Parte esterna Miscelatore termostatico alta portata a parete 2 uscite indipendenti . Installazione verticale/orizzontale.

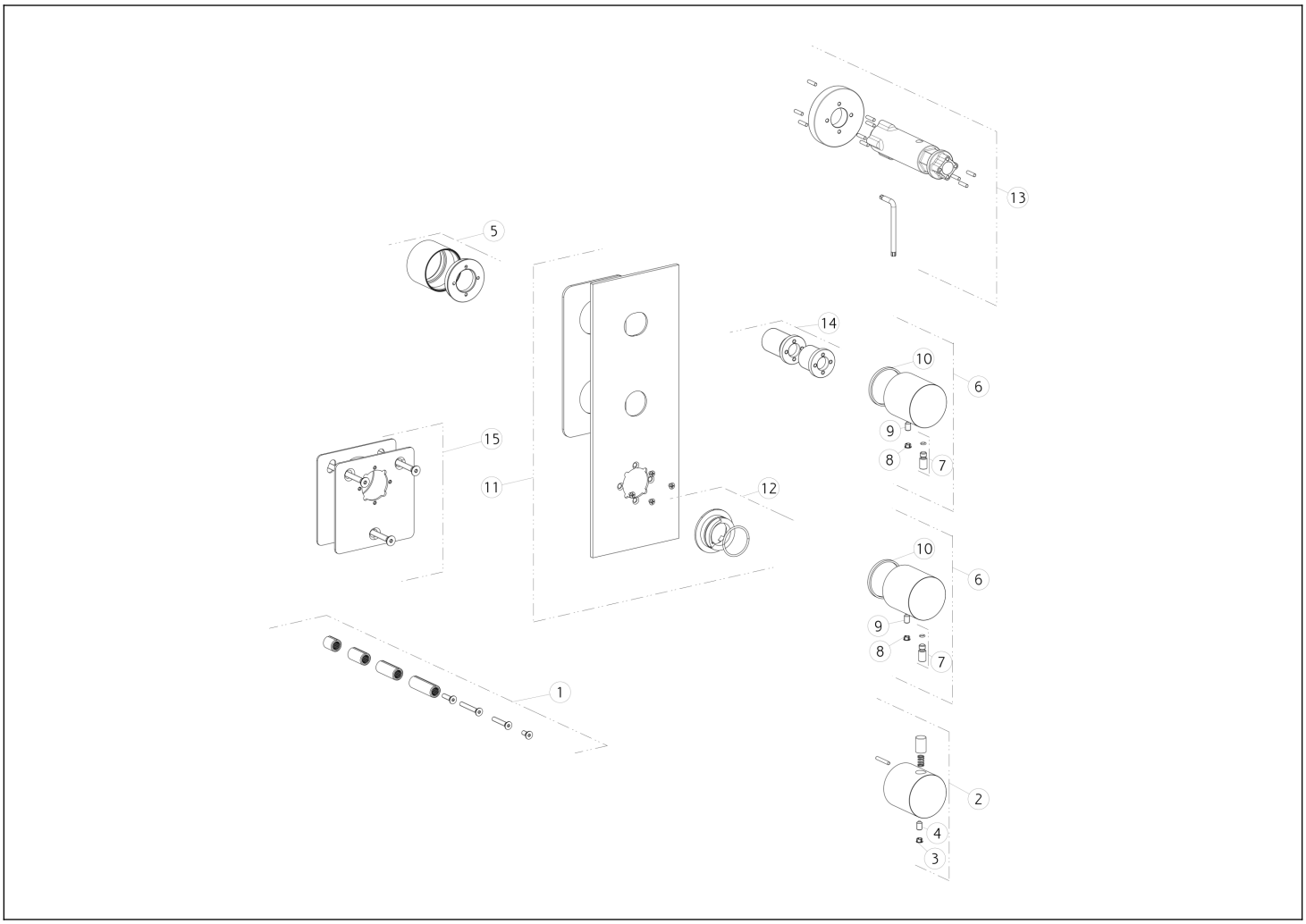

N°	Codice	Descrizione
1	SP01931	PROLUNGA
2	SP01742	MANIGLIA
3	SP00002	TAPPINO COPRI GRANO
4	SP02453	GRANO
5	SP02441	BOCCOLA
6	SP01735	MANIGLIA
7	SP01624	LEVA
8	SP00002	TAPPINO COPRI GRANO

N°	Codice	Descrizione
9	SP02453	GRANO
10	SP01737	ANELLO ANTIFRIZIONE
11	SP02124	PIASTRA IN FINITURA
12	SP01739	ANELLO INDICATORE
13	SP01932	CHIAVE
14	SP02437	RACCORDO
15	SP01738	PIASTRA

Gessi S.p.A. Parco Gessi, 13037 Serravalle Sesia (Vercelli) Italia Tel.+39 0163 454111 Fax.+39 0163 453150 - www.gessi.com - gessi@gessi.it Il presente disegno a termine di legge non puo' essere reso pubblico o riprodotto senza l'autorizzazione scritta della GESSI S.p.A. copyright GESSI S.p.A.