GESSI

54516

GPF5451600000G000

GESSI 316

fecha de validez
≥ 01/2018



Partes externas para mezclador TERMOSTATICO de pared de gran caudal. instalación vertical/horizontal de TRES SALIDAS INDEPENDIENTES

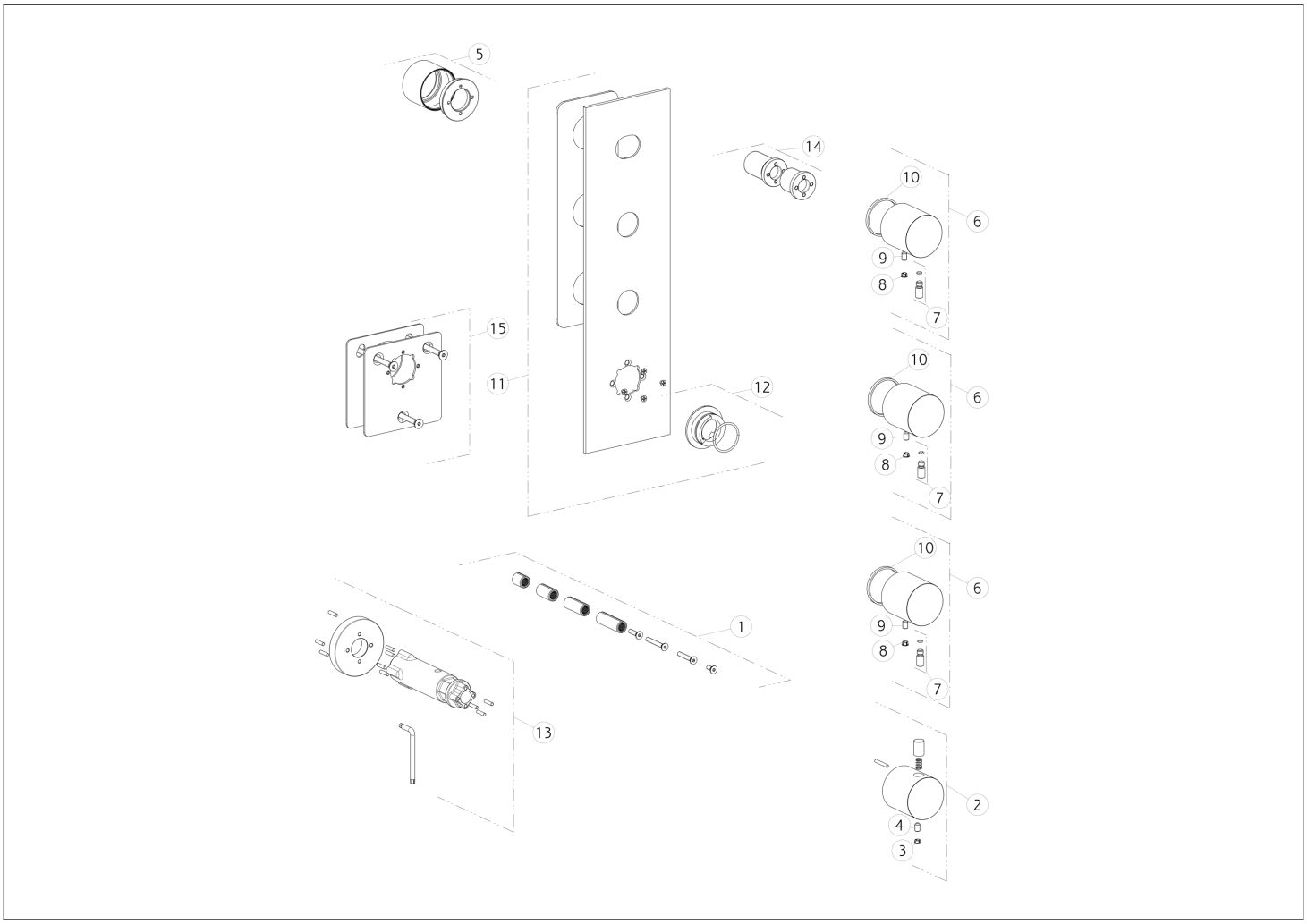

N°	Código	Descripción
1	SP01931	EXTENSIÓN
2	SP01742	ASA
3	SP00002	TAPA DE TORNILLO
4	SP02453	TORNILLO
5	SP02441	ARBUSTO
6	SP01735	ASA
7	SP01624	PALANCA
8	SP00002	TAPA DE TORNILLO

N°	Código	Descripción
9	SP02453	TORNILLO
10	SP01737	ANILLO ANTIFRICCIÓN
11	SP02142	PLACA DE ACABADO
12	SP01739	ANILLO INDICADOR
13	SP01932	HERRAMIENTA ESPECIAL
14	SP02437	PEZÓN
15	SP01738	PLATO

Gessi S.p.A. Parco Gessi, 13037 Serravalle Sesia (Vercelli) Italia Tel. +39 0163 454111 Fax. +39 0163 453150 - www.gessi.com - gessi@gessi.it El presente diseño, de conformidad con la legislación vigente, no puede hacerse público ni reproducirse sin la autorización por escrito de GESSI S.p.A. Copyright GESSI S.p.A.