GESSI

54518

GPF5451800000G000

GESSI 316

data di validità
≥ 01/2018



Parte esterna Miscelatore termostatico alta portata a parete 4 uscite indipendenti . Installazione verticale/orizzontale.

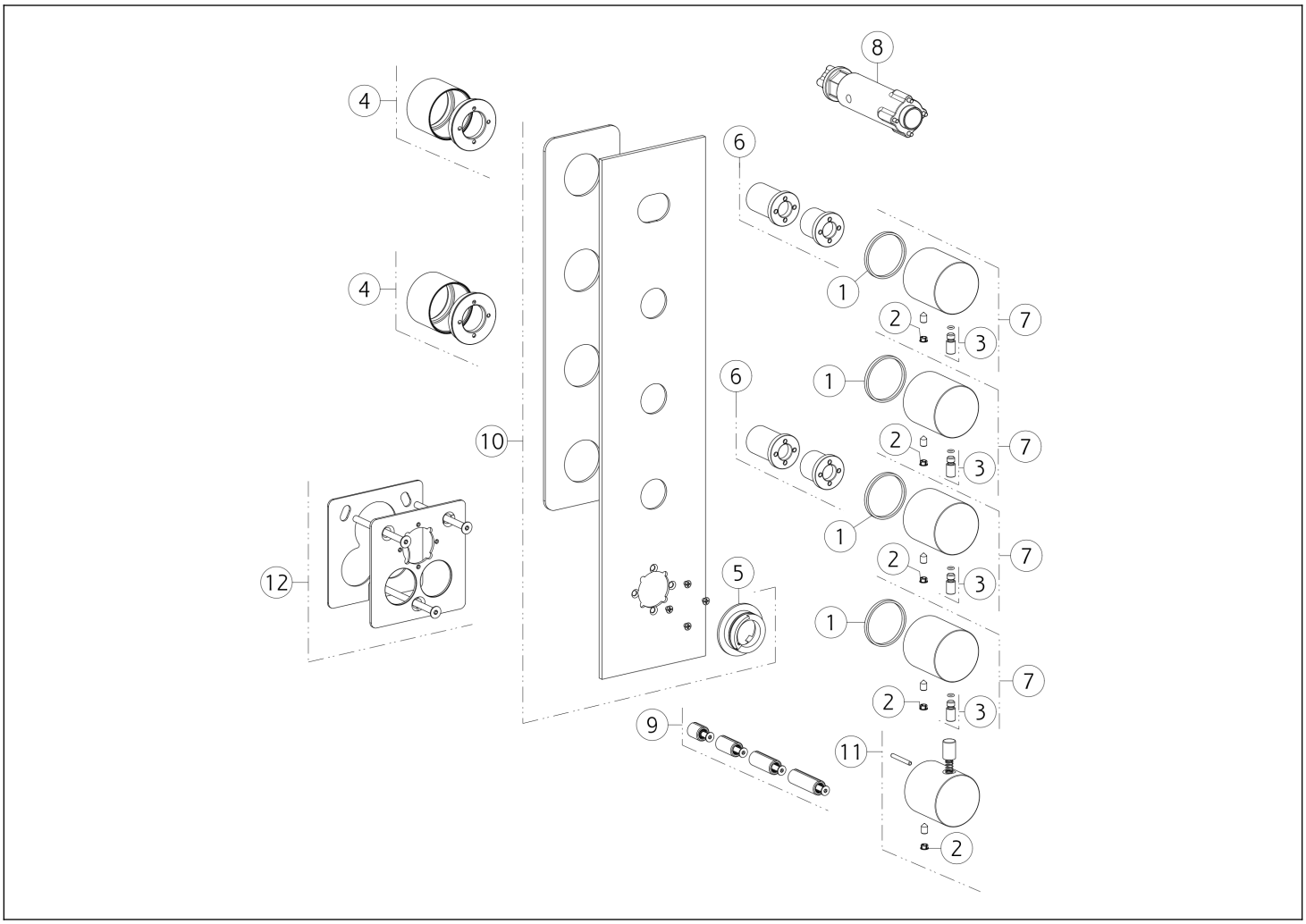

N°	Codice	Descrizione
1	SP01737	ANELLO ANTIFRIZIONE
2	SP00002	TAPPINO COPRI GRANO
3	SP01624	LEVA
4	SP02441	BOCCOLA
5	SP01739	ANELLO INDICATORE
6	SP02437	RACCORDO

N°	Codice	Descrizione
7	SP01735	MANIGLIA
8	SP01932	CHIAVE
9	SP01931	PROLUNGA
10	SP02320	PIASTRA IN FINITURA
11	SP01742	MANIGLIA
12	SP01738	PIASTRA

 Il presente disegno a termine di legge non puo' essere reso pubblico o riprodotto senza l'autorizzazione scritta della GESSI S.p.A. copyright GESSI S.p.A.