GESSI

54520

GPF5452000000G000

GESSI 316

fecha de validez
≥ 03/2018



Partes externas para mezclador TERMOSTATICO de pared de gran caudal. instalación vertical/horizontal de CINCO SALIDAS INDEPENDIENTES

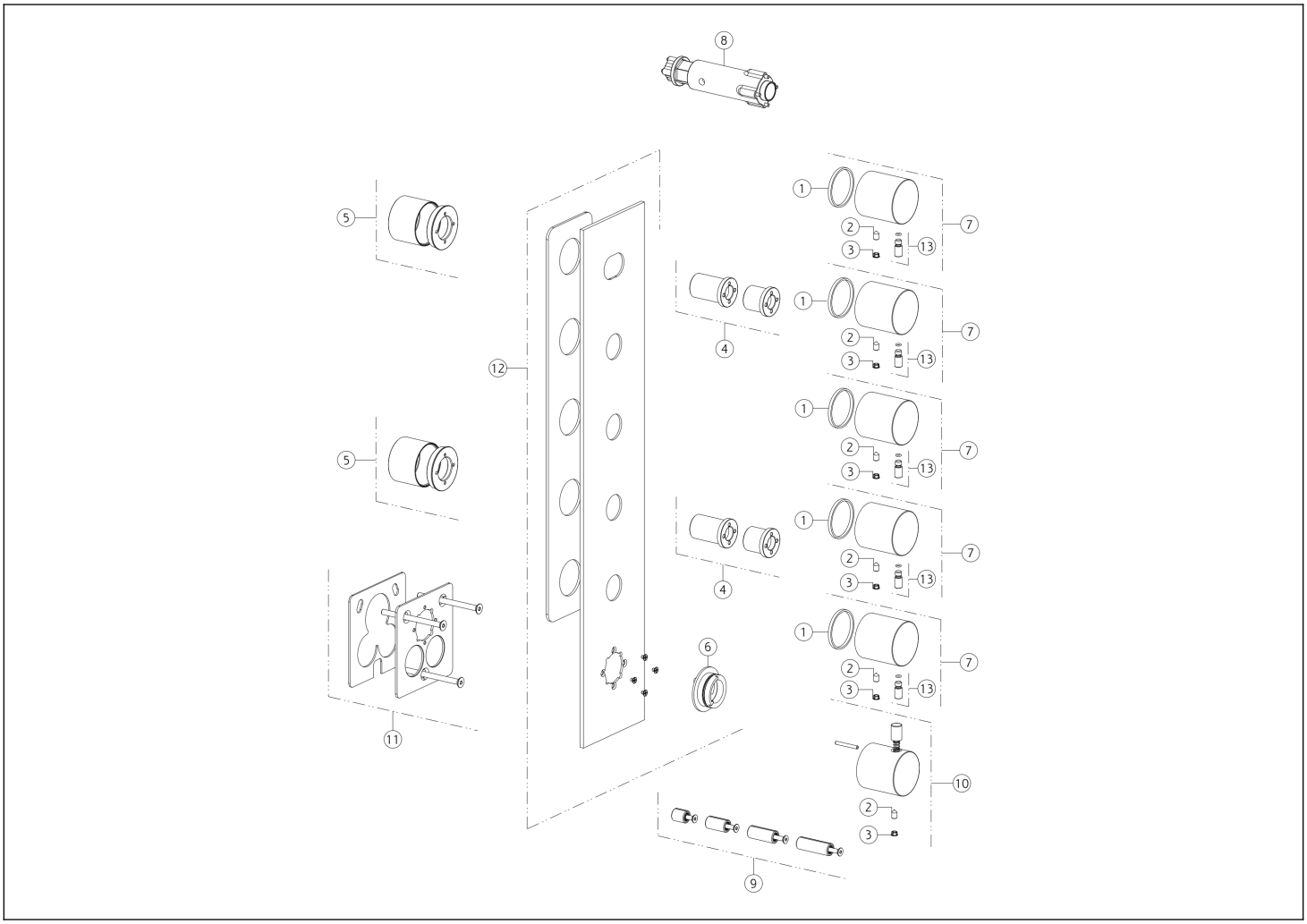

N°	Código	Descripción
1	SP01737	ANILLO ANTIFRICCIÓN
2	SP02453	TORNILLO
3	SP00002	TAPA DE TORNILLO
4	SP02437	PEZÓN
5	SP02441	ARBUSTO
6	SP01739	ANILLO INDICADOR
7	SP01735	ASA

N°	Código	Descripción
8	SP01932	HERRAMIENTA ESPECIAL
9	SP01931	EXTENSIÓN
10	SP01742	ASA
11	SP01738	PLATO
12	SP03664	PLACA DE ACABADO
13	SP01624	PALANCA

Gessi S.p.A. Parco Gessi, 13037 Serravalle Sesia (Vercelli) Italia Tel. +39 0163 454111 Fax. +39 0163 453150 - www.gessi.com - gessi@gessi.it El presente diseño, de conformidad con la legislación vigente, no puede hacerse público ni reproducirse sin la autorización por escrito de GESSI S.p.A. Copyright GESSI S.p.A.