GESSI

54520

GPF5452000000G000

GESSI 316

date de validité
≥ 03/2018



Partie apparente mitigeur THERMOSTATIQUE douche haut débit. Cinq sorties indépendantes. Installation verticale/horizontale.

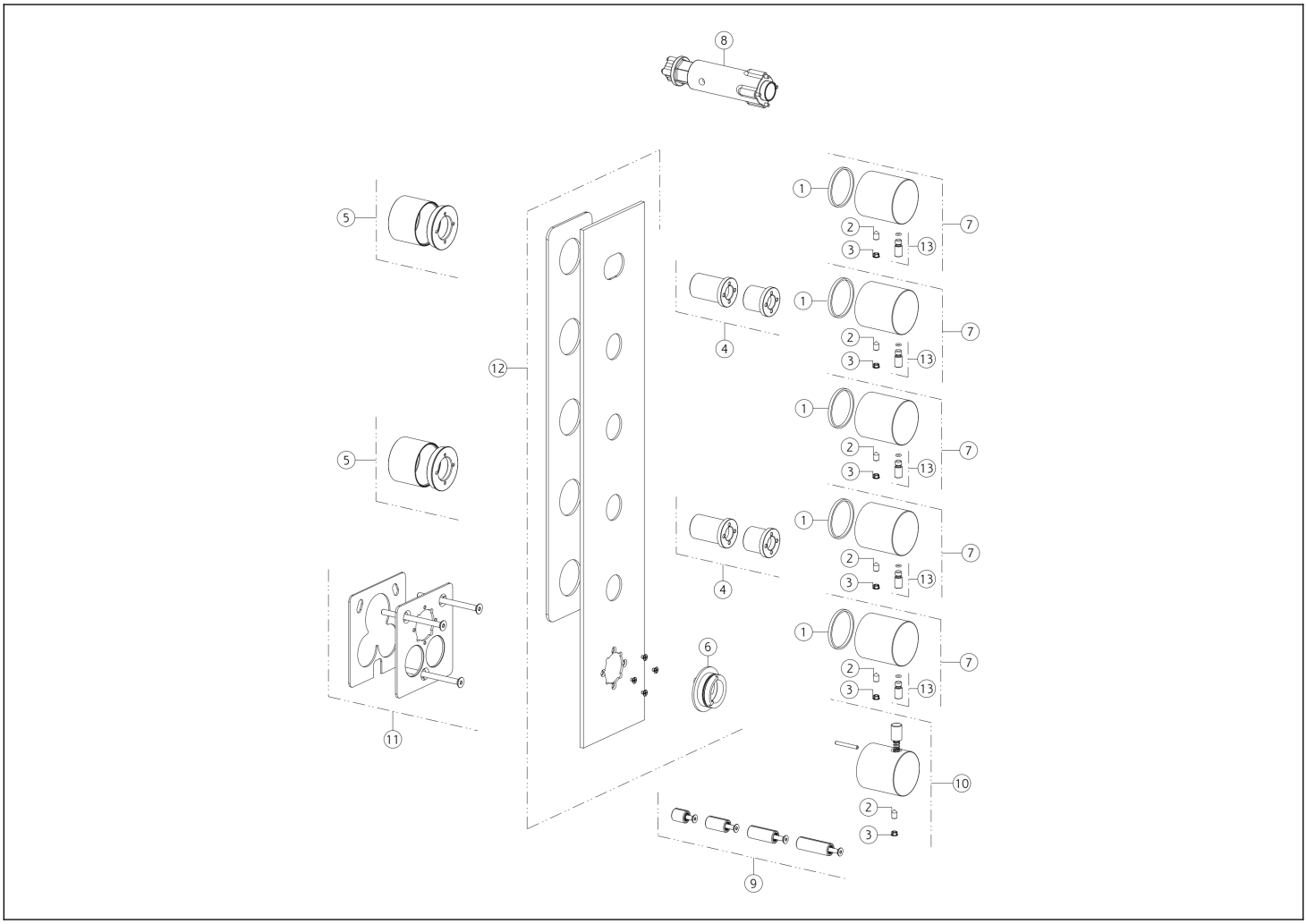

N°	Code	Description
1	SP01737	ANNEAU ANTIFRICTION
2	SP02453	VIS
3	SP00002	COUVERCLE DE VIS
4	SP02437	MAMELON
5	SP02441	BUISSON
6	SP01739	ANNEAU INDICATEUR
7	SP01735	MANCHE

N°	Code	Description
8	SP01932	OUTIL SPÉCIAL
9	SP01931	EXTENSION
10	SP01742	MANCHE
11	SP01738	ASSIETTE
12	SP03664	PLAQUE DE FINITION
13	SP01624	LEVIER

 Conformément à la loi, le présent dessin ne peut être rendu public ni reproduit sans l'autorisation écrite de GESSI S.p.A. Copyright GESSI S.p.A.