GESSI

54554

GPF5455400000G000

GESSI 316

Gültigkeitsdatum
≥ 02/2018



Fertigmontageset Hochleistung-Thermostat für Temperaturregulierung ohne Absperrung. Wandmontage. Funktionsfähig von 0,5 bar bis 5 bar (für höheren Druck Druckminderer einsetzen). Bei 3 bar Druck 1-Weg ca. 40 l/min.

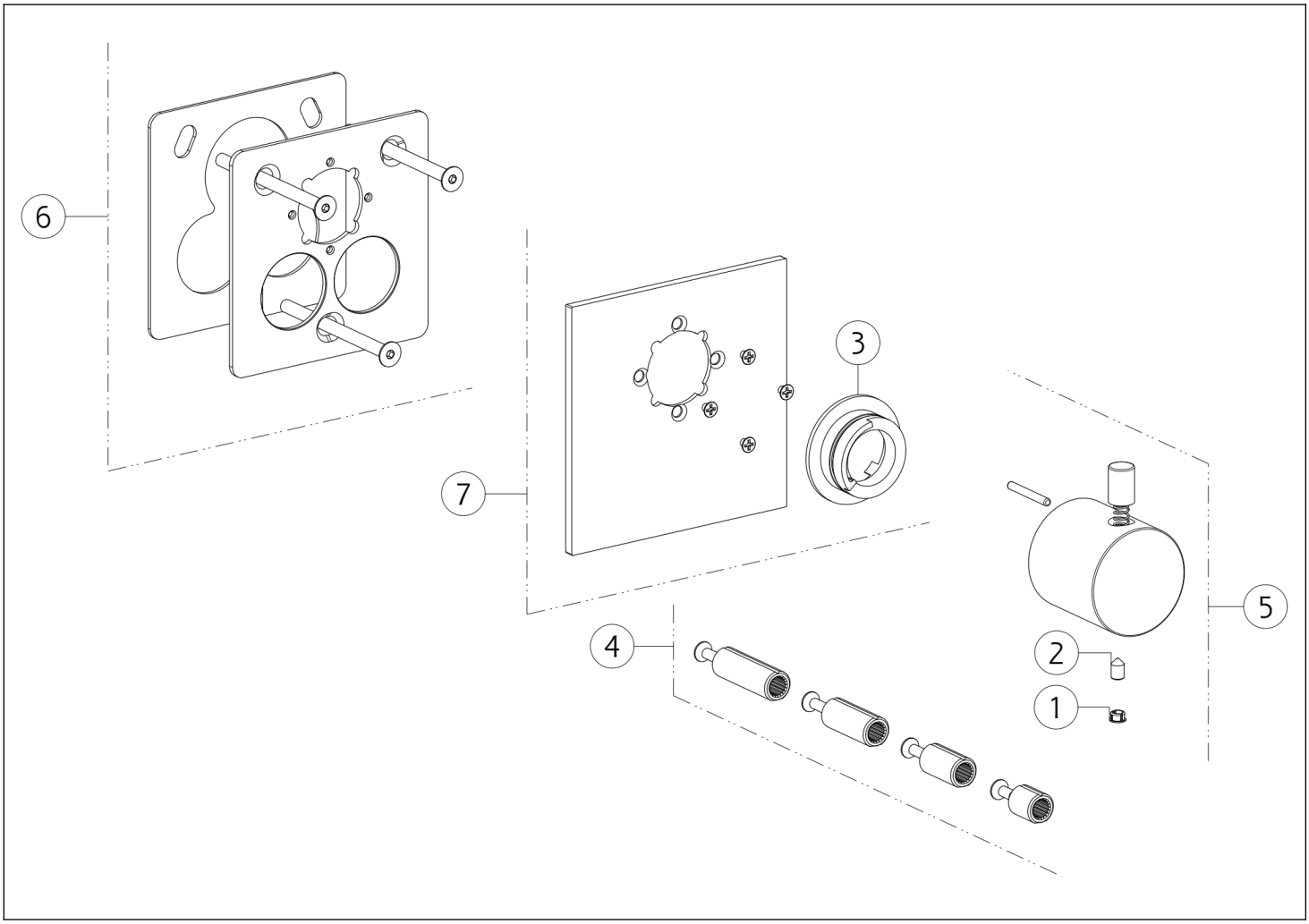

N°	Code	Beschreibung
1	SP00002	SCHRAUBENABDECKUNG
2	SP02453	SCHRAUBE
3	SP01739	INDIKATOR-RING
4	SP01931	ERWEITERUNG

N°	Code	Beschreibung
5	SP01742	GRIFF
6	SP01738	TELLER
7	SP01740	FINISHING-PLATTE

Gessi S.p.A. Parco Gessi, 13037 Serravalle Sesia (Vercelli) Italien Tel. +39 0163 454111 Fax. +39 0163 453150 - www.gessi.com - gessi@gessi.it Die vorliegende Zeichnung darf ohne schriftliche Genehmigung der GESSI S.p.A. nicht veröffentlicht oder vervielfältigt werden. Copyright GESSI S.p.A.