GESSI

54554

GPF5455400000G000

GESSI 316

date de validité
≥ 02/2018



Partie apparente mitigeur THERMOSTATIQUE douche haut débit

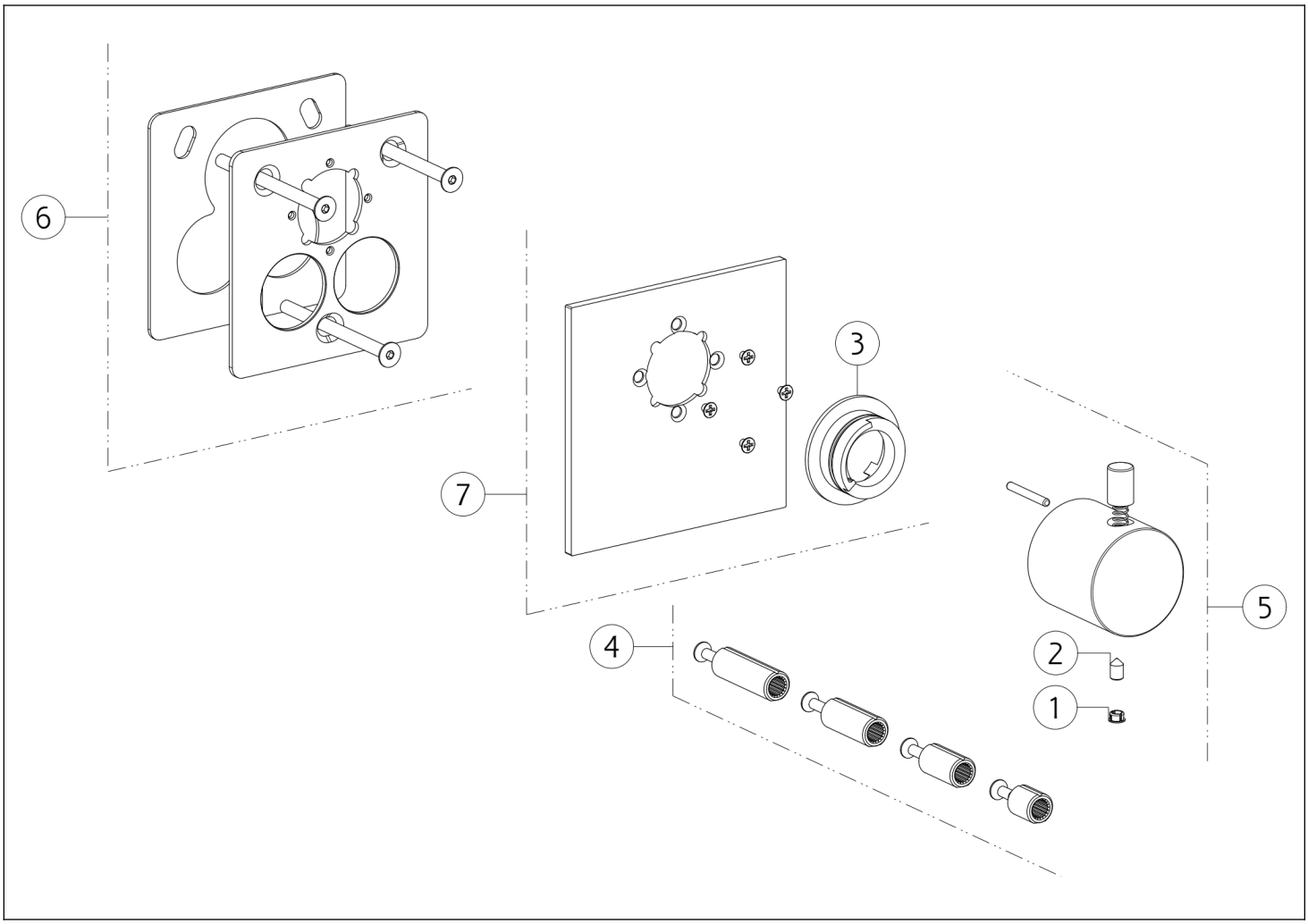

N°	Code	Description
1	SP00002	COUVERCLE DE VIS
2	SP02453	VIS
3	SP01739	ANNEAU INDICATEUR
4	SP01931	EXTENSION

N°	Code	Description
5	SP01742	MANCHE
6	SP01738	ASSIETTE
7	SP01740	PLAQUE DE FINITION

Gessi S.p.A. Parco Gessi, 13037 Serravalle Sesia (Vercelli) Italie Tél. +39 0163 454111 Fax. +39 0163 453150 - www.gessi.com - gessi@gessi.it Conformément à la loi, le présent dessin ne peut être rendu public ni reproduit sans l'autorisation écrite de GESSI S.p.A. Copyright GESSI S.p.A.