GESSI

54564

GPF5456400000G000

GESSI 316

Gültigkeitsdatum
≥ 12/2017



Fertigmontageset Hochleistung Absperrventil. 3/4 Anschluss. UP-Körper 43283 zu verwenden. Wandmontage. Bei 3 bar Druck ca. 40 l/min.

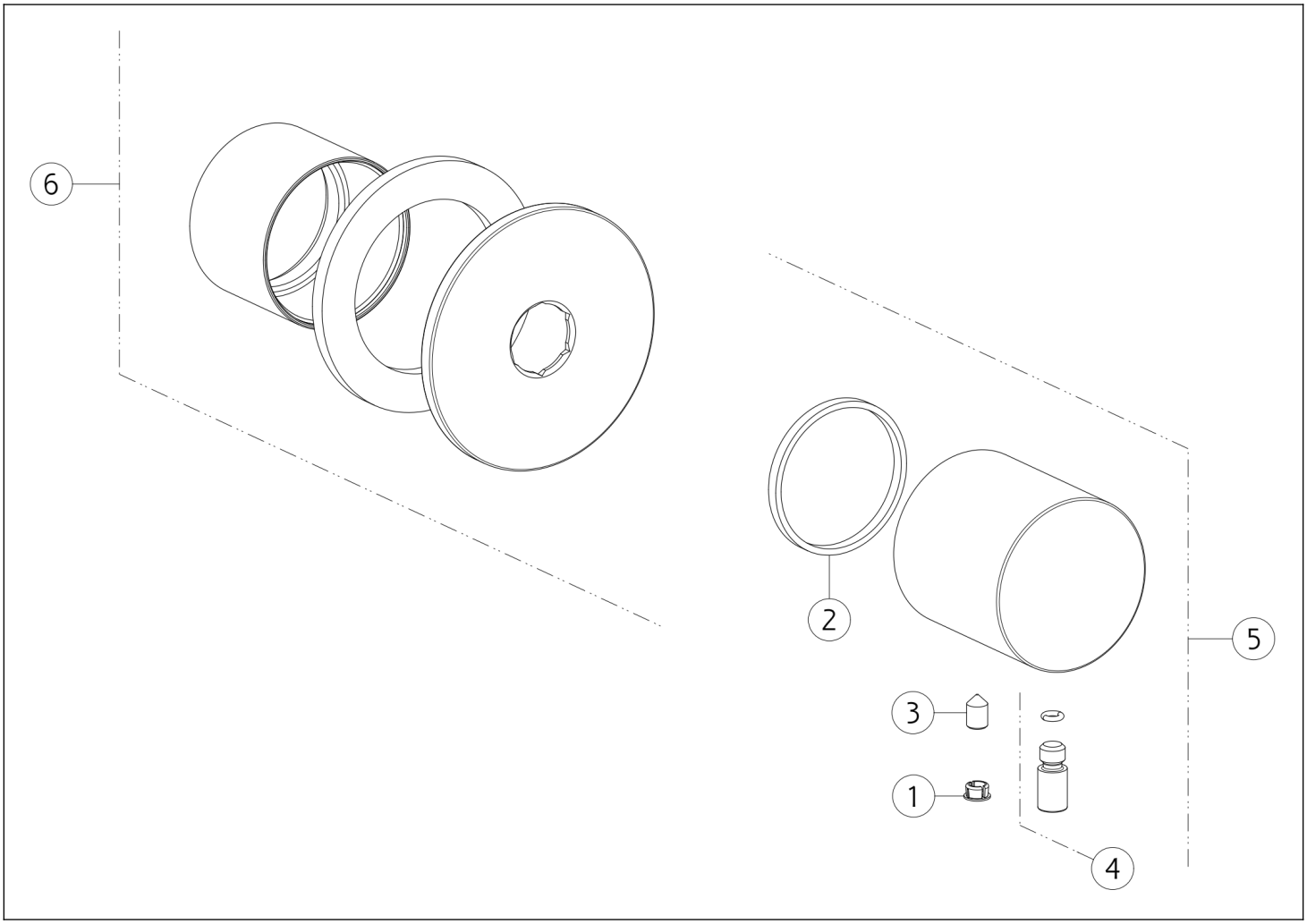

N°	Code	Beschreibung
1	SP00002	SCHRAUBENABDECKUNG
2	SP01737	ANTIREIBUNGSRING
3	SP02453	SCHRAUBE

N°	Code	Beschreibung
4	SP01624	HEBEL
5	SP01735	GRIFF
6	SP01736	DECKEL

Gessi S.p.A. Parco Gessi, 13037 Serravalle Sesia (Vercelli) Italien Tel. +39 0163 454111 Fax. +39 0163 453150 - www.gessi.com - gessi@gessi.it Die vorliegende Zeichnung darf ohne schriftliche Genehmigung der GESSI S.p.A. nicht veröffentlicht oder vervielfältigt werden. Copyright GESSI S.p.A.