GESSI

54564

GPF5456400000G000

GESSI 316

fecha de validez
≥ 12/2017



Partes externas para válvula de cierre para termostatico de gran caudal, caudal de 3 bar aproximado 40l/m

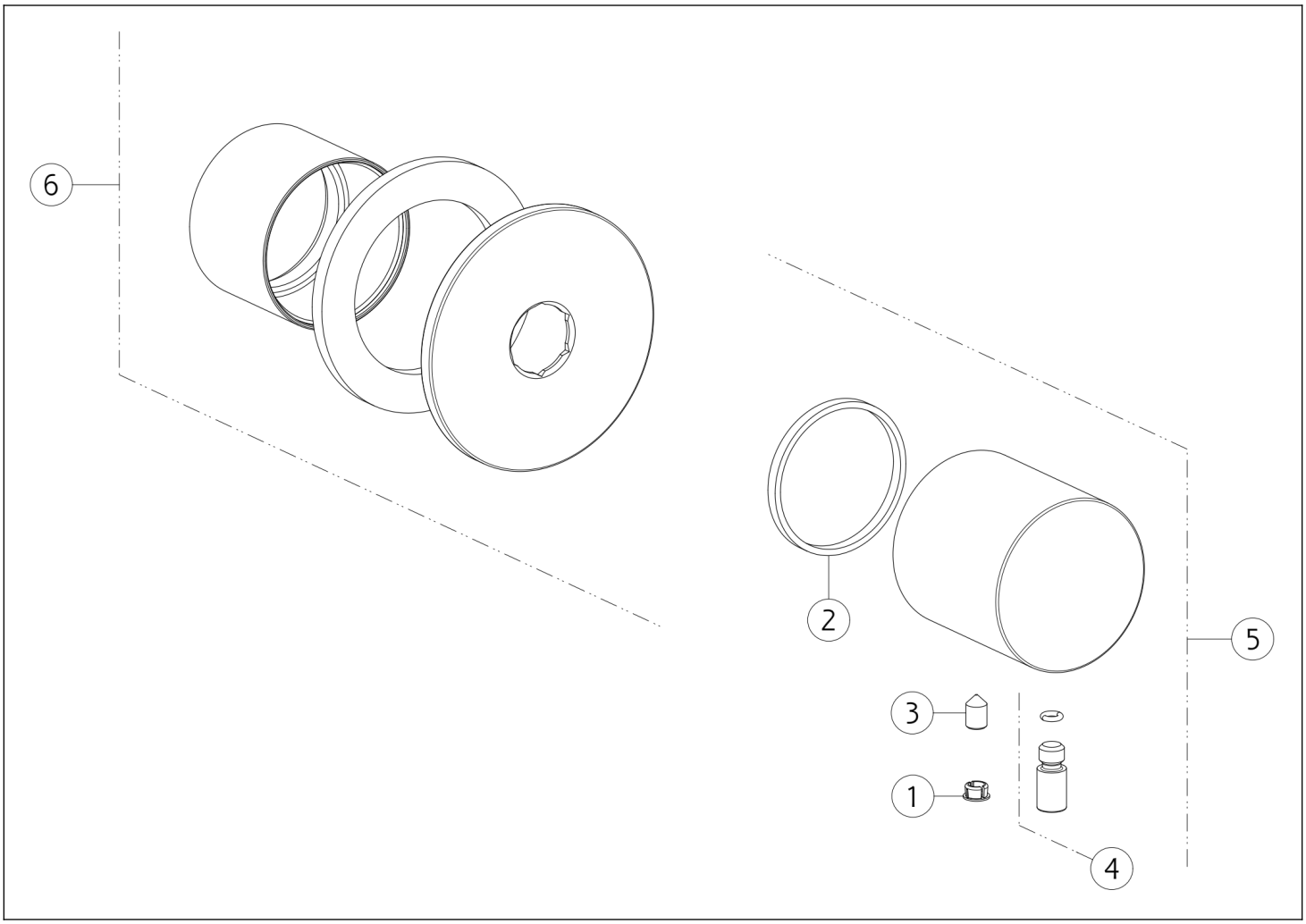

N°	Código	Descripción
1	SP00002	TAPA DE TORNILLO
2	SP01737	ANILLO ANTIFRICCIÓN
3	SP02453	TORNILLO

N°	Código	Descripción
4	SP01624	PALANCA
5	SP01735	ASA
6	SP01736	CUBRIR

 El presente diseño, de conformidad con la legislación vigente, no puede hacerse público ni reproducirse sin la autorización por escrito de GESSI S.p.A. Copyright GESSI S.p.A.