GESSI

54564

GPF5456400000G000

GESSI 316

date de validité
≥ 12/2017



Partie apparente robinet d’arrêt pour mitigeur doucìhe haut débit.

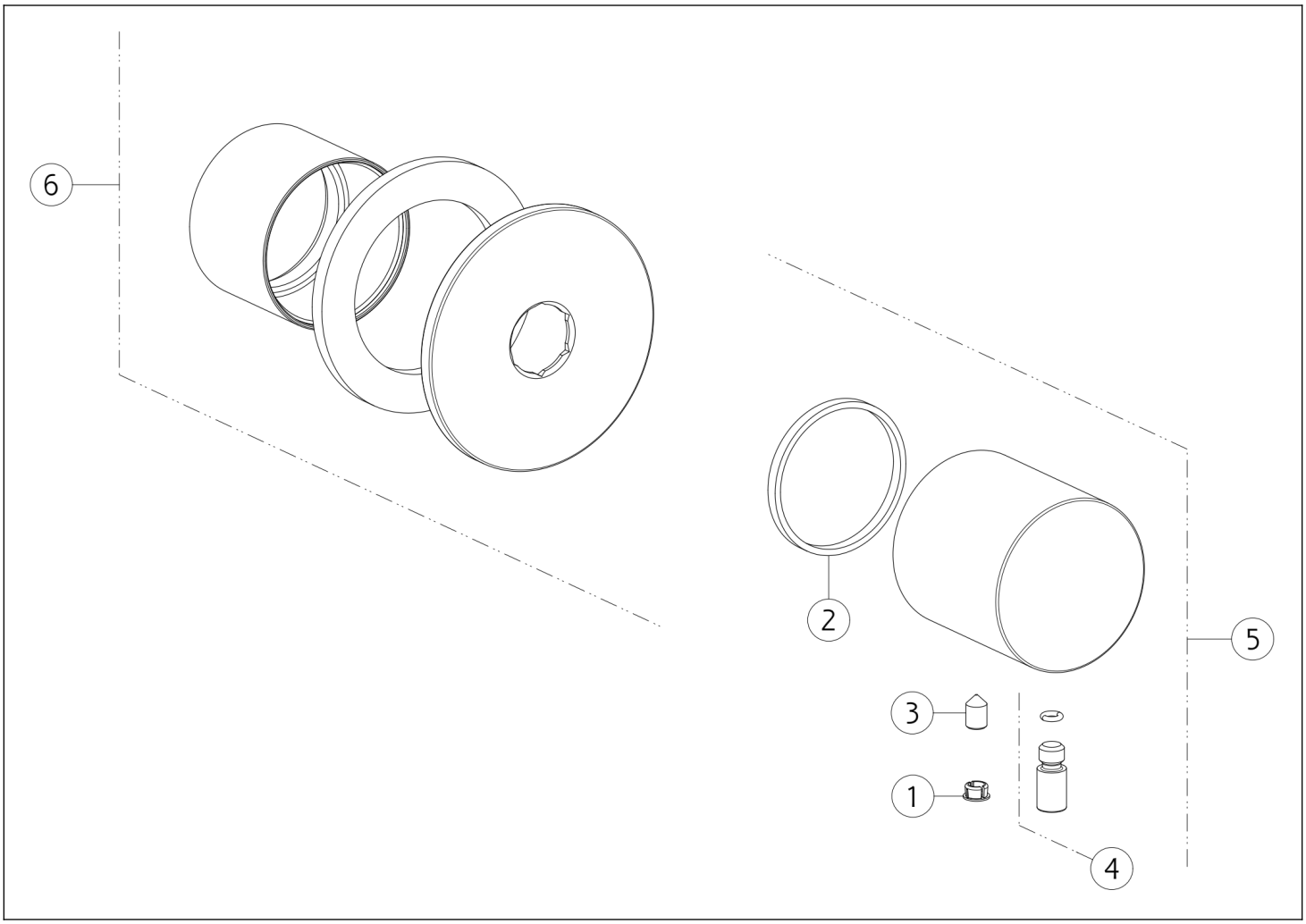

N°	Code	Description
1	SP00002	COUVERCLE DE VIS
2	SP01737	ANNEAU ANTIFRICTION
3	SP02453	VIS

N°	Code	Description
4	SP01624	LEVIER
5	SP01735	MANCHE
6	SP01736	COUVRIR

Gessi S.p.A. Parco Gessi, 13037 Serravalle Sesia (Vercelli) Italie Tél. +39 0163 454111 Fax. +39 0163 453150 - www.gessi.com - gessi@gessi.it Conformément à la loi, le présent dessin ne peut être rendu public ni reproduit sans l'autorisation écrite de GESSI S.p.A. Copyright GESSI S.p.A.