GESSI

54564

GPF5456400000G000

GESSI 316

data di validità
≥ 12/2017



Parte esterna Rubinetto d'arresto alta portata.

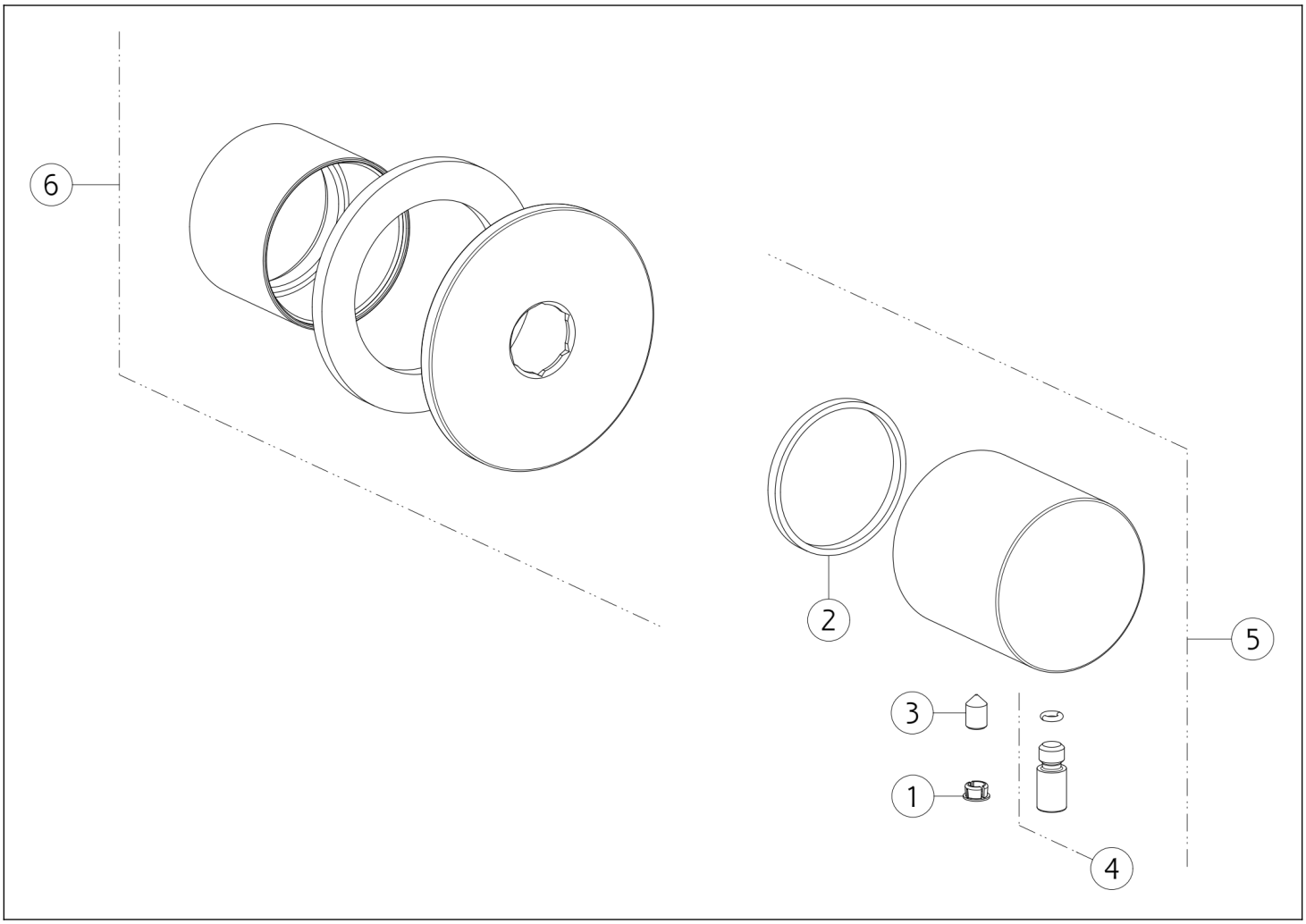

N°	Codice	Descrizione
1	SP00002	TAPPINO COPRI GRANO
2	SP01737	ANELLO ANTIFRIZIONE
3	SP02453	GRANO

N°	Codice	Descrizione
4	SP01624	LEVA
5	SP01735	MANIGLIA
6	SP01736	ROSONE

Gessi S.p.A. Parco Gessi, 13037 Serravalle Sesia (Vercelli) Italia Tel.+39 0163 454111 Fax.+39 0163 453150 - www.gessi.com - gessi@gessi.it Il presente disegno a termine di legge non puo' essere reso pubblico o riprodotto senza l'autorizzazione scritta della GESSI S.p.A. copyright GESSI S.p.A.