GESSI

54594

GPF5459400000G000

GESSI 316

data di validità
≥ 11/2020



Sistema di recupero acqua per flessibile doccetta bordo vasca. Non abbinabile a 01669, 01658, 01663 e 01664.

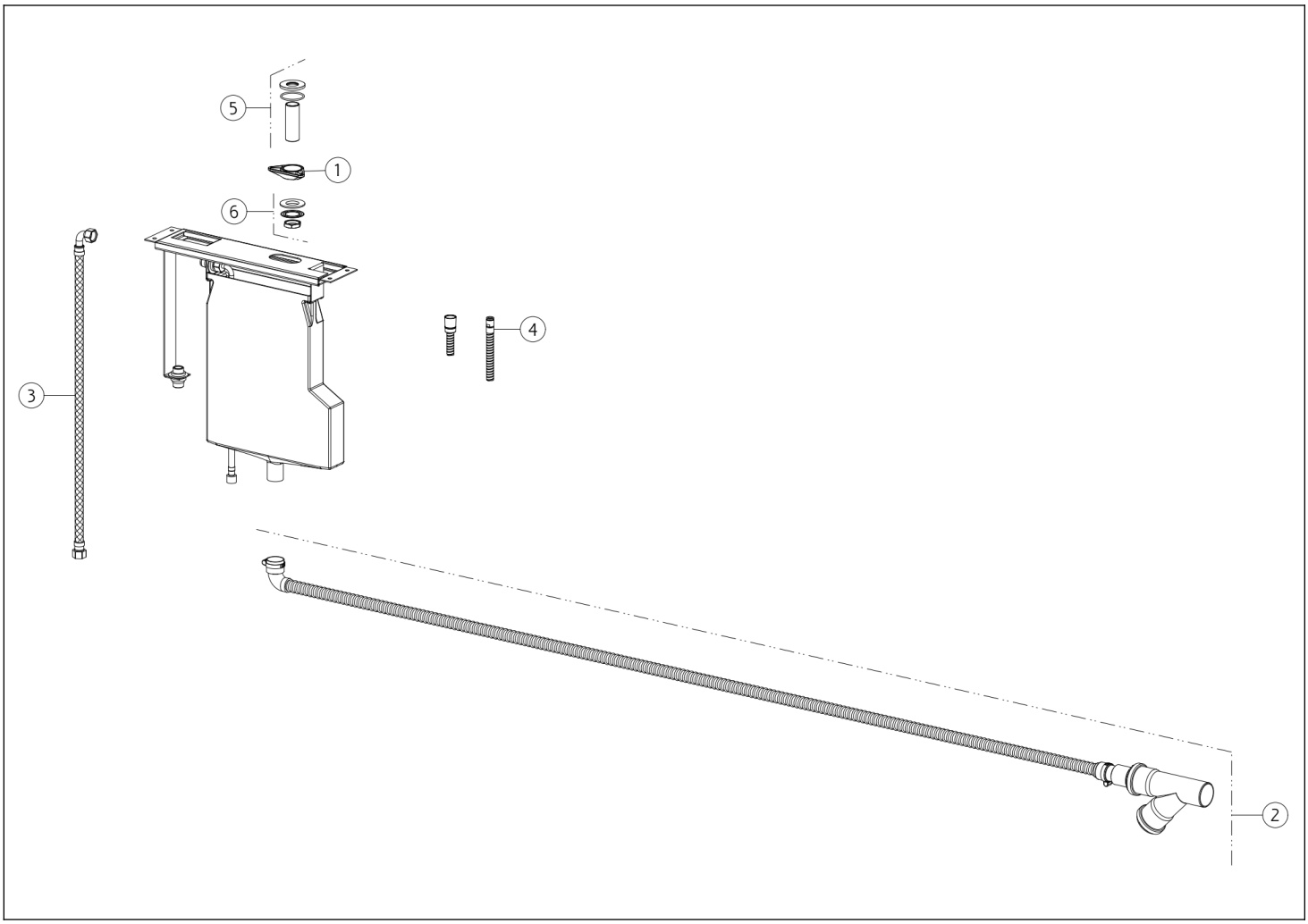

N°	Codice	Descrizione
1	SP00329	FLANGIA TRIANGOLARE
2	SP00661	SCARICO
3	SP01305	FLESSIBILE

N°	Codice	Descrizione
4	SP01798	FLESSIBILE
5	SP01813	BASETTA
6	SP01222	SET DI FISSAGGIO

Gessi S.p.A. Parco Gessi, 13037 Serravalle Sesia (Vercelli) Italia Tel.+39 0163 454111 Fax.+39 0163 453150 - www.gessi.com - gessi@gessi.it Il presente disegno a termine di legge non puo' essere reso pubblico o riprodotto senza l'autorizzazione scritta della GESSI S.p.A. copyright GESSI S.p.A.