GESSI

54611

GPF5461110000G000

fecha de validez
≥ 06/2026

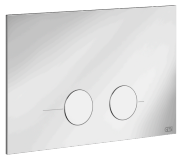

PLACCHE WC

Pulsadores de descarga para Geberit Sigma 8 and Sigma 12

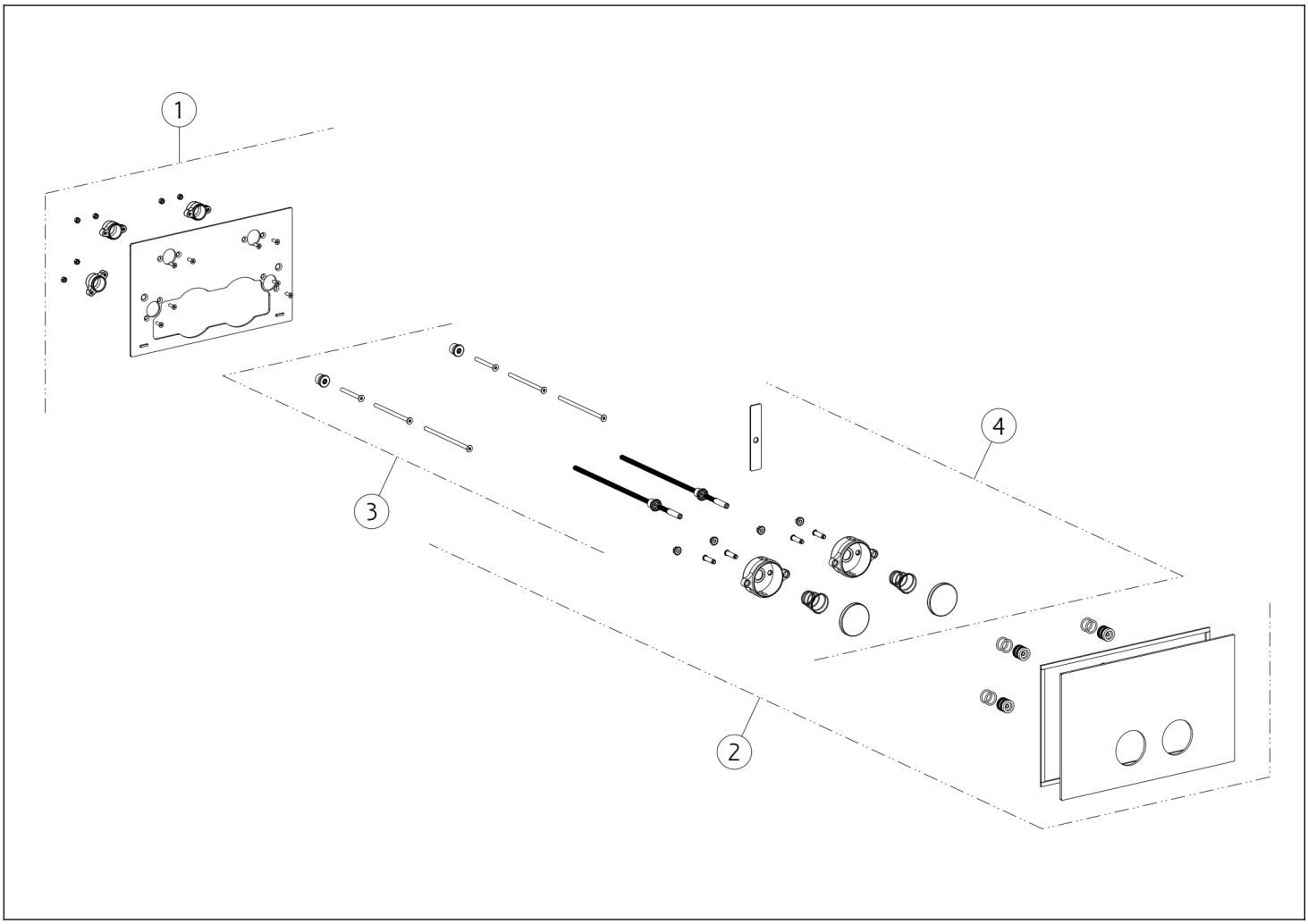

N°	Código	Descripción
1	SP02794	PLACA SECUNDARIA
2	SP02443	PLACA DE ACABADO

N°	Código	Descripción
3	SP02436	SET DE FIJACIÓN
4	SP05206	BOTÓN

Gessi S.p.A. Parco Gessi, 13037 Serravalle Sesia (Vercelli) Italia Tel. +39 0163 454111 Fax. +39 0163 453150 - www.gessi.com - gessi@gessi.it El presente diseño, de conformidad con la legislación vigente, no puede hacerse público ni reproducirse sin la autorización por escrito de GESSI S.p.A. Copyright GESSI S.p.A.