GESSI

54701

GPF5470100000G000

GESSI 316

data di validità
≥ 01/2018



Porta sapone a parete bianco

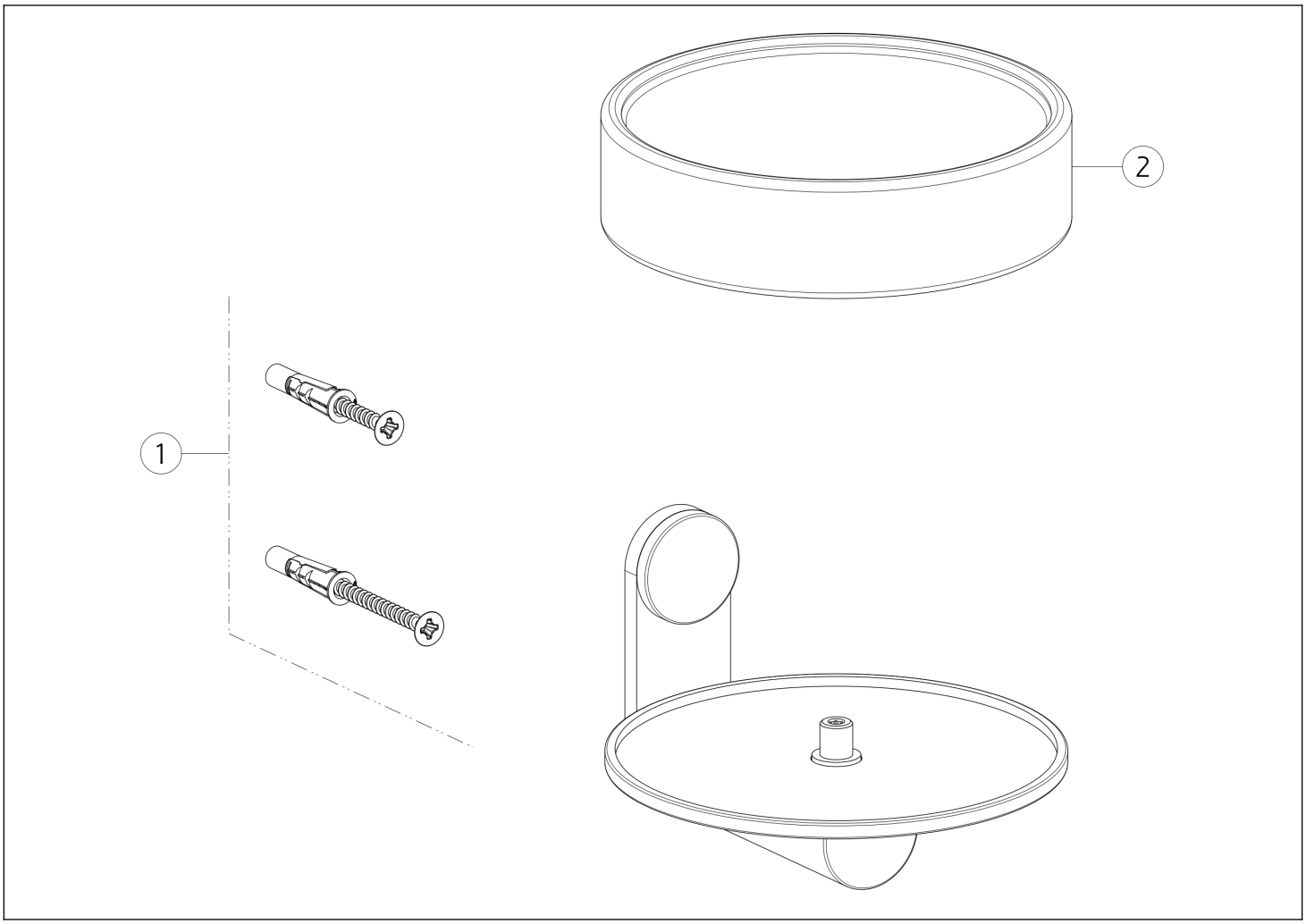

N°	Codice	Descrizione
1	SP00031	SET DI FISSAGGIO

N°	Codice	Descrizione
2	SP02604	PORTA SAPONE

Gessi S.p.A. Parco Gessi, 13037 Serravalle Sesia (Vercelli) Italia Tel.+39 0163 454111 Fax.+39 0163 453150 - www.gessi.com - gessi@gessi.it Il presente disegno a termine di legge non puo' essere reso pubblico o riprodotto senza l'autorizzazione scritta della GESSI S.p.A. copyright GESSI S.p.A.