GESSI

54702

GPF5470200000G000

GESSI 316

Gültigkeitsdatum
≥ 10/2018



Seifenhalter schwarz zur Wandmontage.

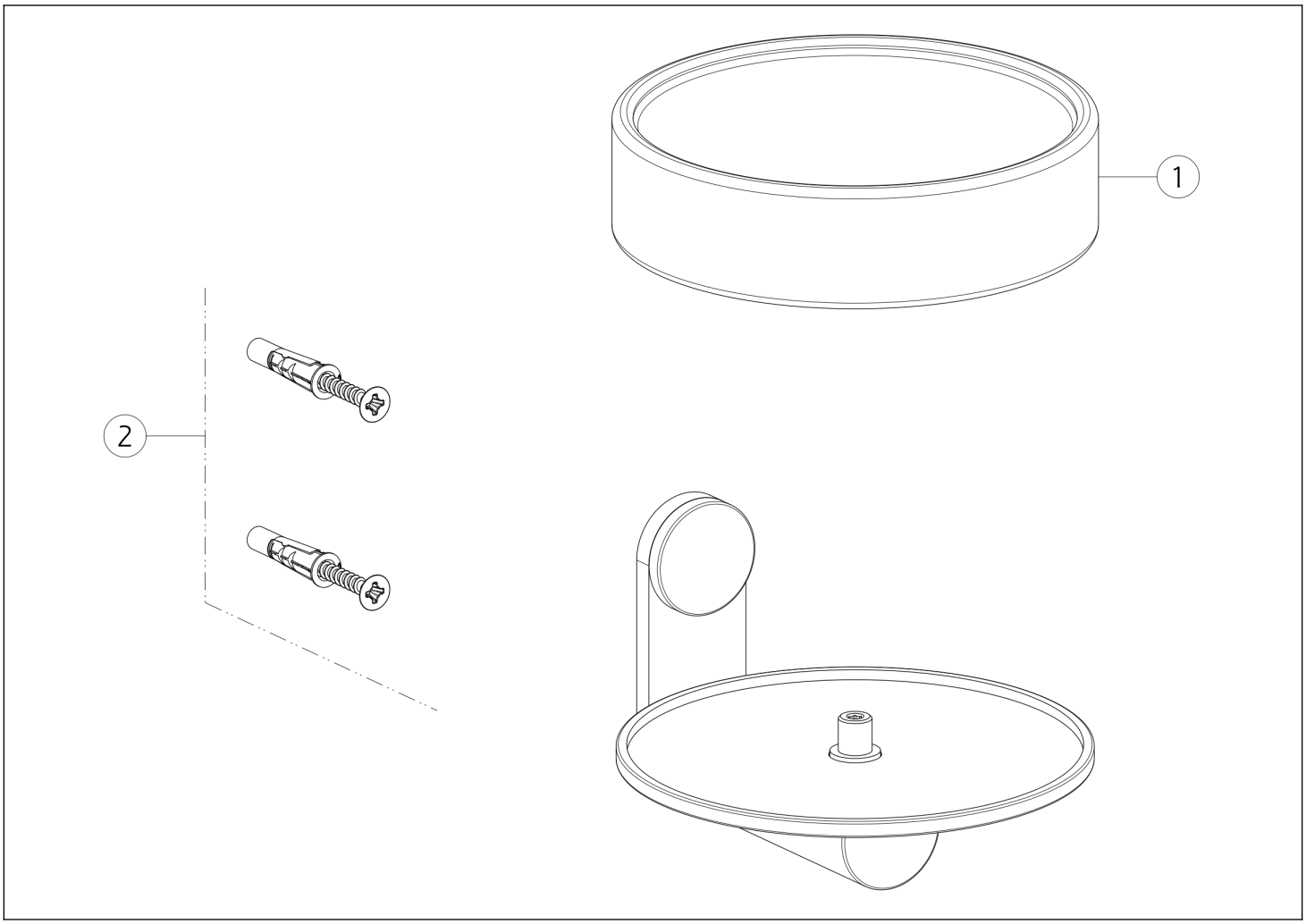

N°	Code	Beschreibung
1	SP02605	SEIFENHALTER

N°	Code	Beschreibung
2	SP00031	BEFESTIGUNGSSATZ

Gessi S.p.A. Parco Gessi, 13037 Serravalle Sesia (Vercelli) Italien Tel. +39 0163 454111 Fax. +39 0163 453150 - www.gessi.com - gessi@gessi.it Die vorliegende Zeichnung darf ohne schriftliche Genehmigung der GESSI S.p.A. nicht veröffentlicht oder vervielfältigt werden. Copyright GESSI S.p.A.