GESSI

54707

GPF5470700000G000

GESSI 316

fecha de validez
≥ 12/2017



Vaso de pared de color blanco

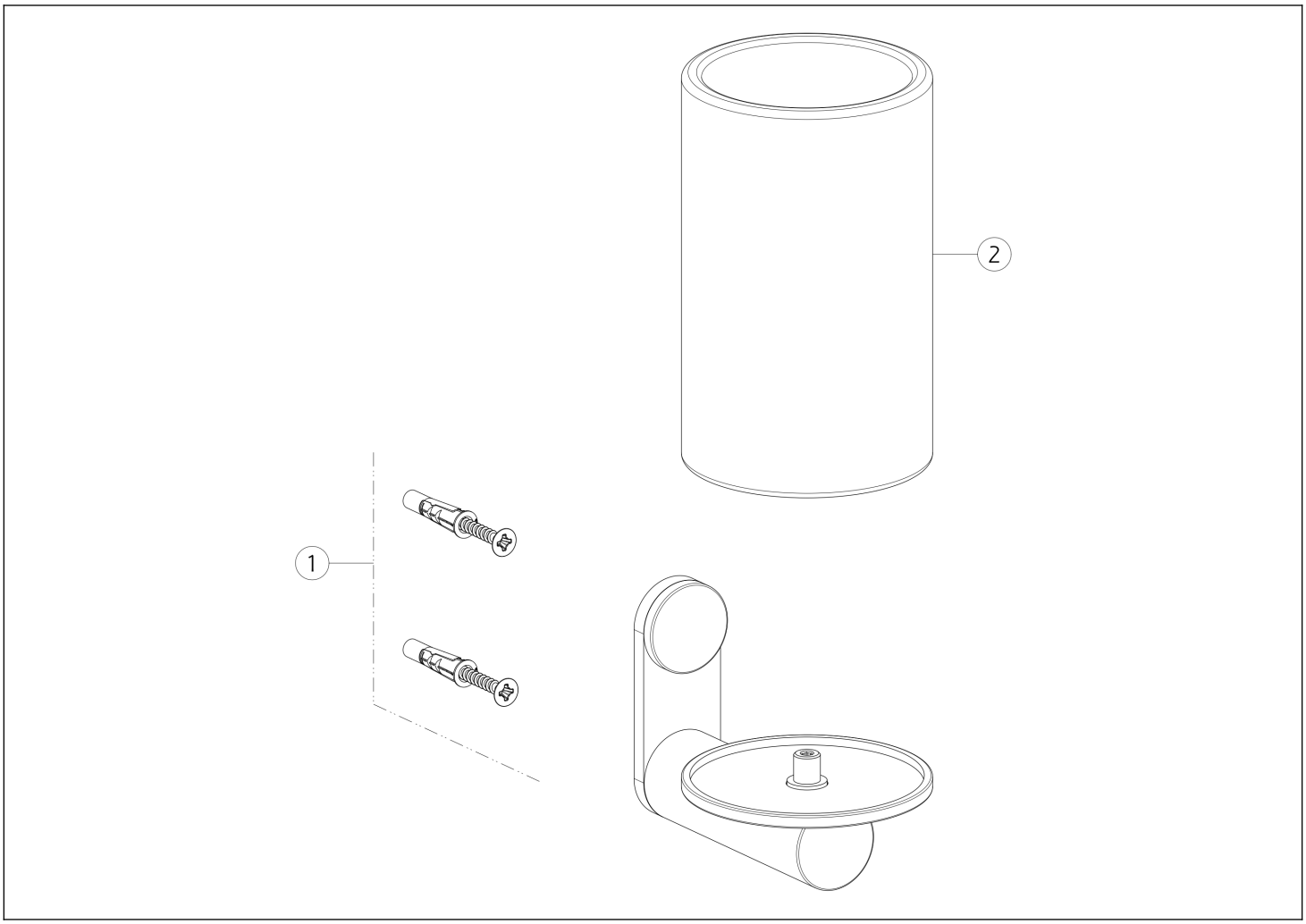

N°	Código	Descripción
1	SP00031	SET DE FIJACIÓN

N°	Código	Descripción
2	SP02640	VIDRIO

 El presente diseño, de conformidad con la legislación vigente, no puede hacerse público ni reproducirse sin la autorización por escrito de GESSI S.p.A. Copyright GESSI S.p.A.