GESSI

54713

GPF5471310000G000

GESSI 316

Gültigkeitsdatum
≥ 02/2021



Seifenspender mit Becher weiß zur Wandmontage.

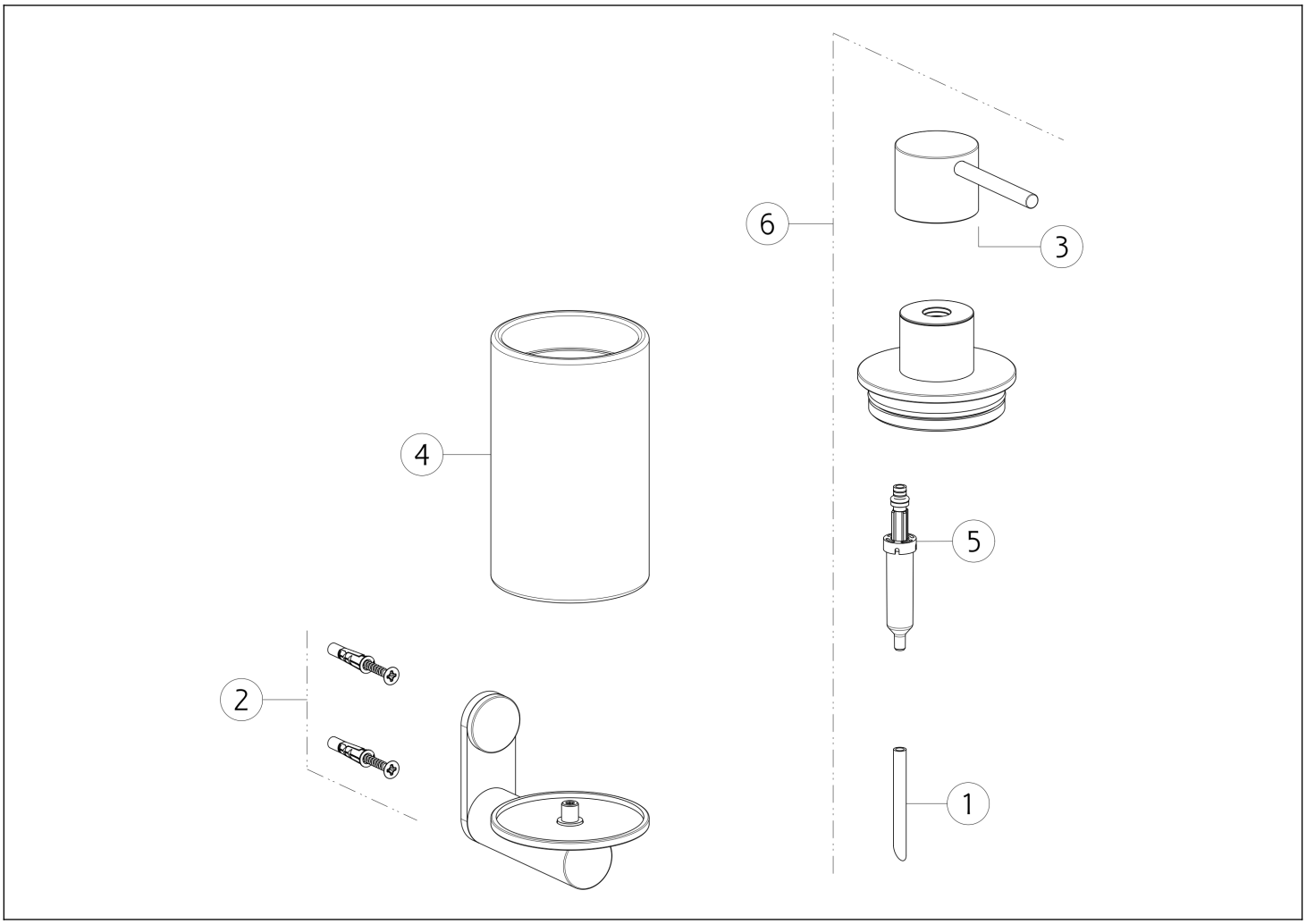

N°	Code	Beschreibung
1	SP00198	ROHR
2	SP00031	BEFESTIGUNGSSATZ
3	SP03736	GRIFF

N°	Code	Beschreibung
4	SP02331	GLAS
5	SP00040	SPENDER-PUMPE
6	SP02890	SPENDER

Gessi S.p.A. Parco Gessi, 13037 Serravalle Sesia (Vercelli) Italien Tel. +39 0163 454111 Fax. +39 0163 453150 - www.gessi.com - gessi@gessi.it Die vorliegende Zeichnung darf ohne schriftliche Genehmigung der GESSI S.p.A. nicht veröffentlicht oder vervielfältigt werden. Copyright GESSI S.p.A.