GESSI

54714

GPF5471410000G000

GESSI 316

Gültigkeitsdatum
≥ 03/2021



Seifenspender mit Becher schwarz zur Wandmontage.

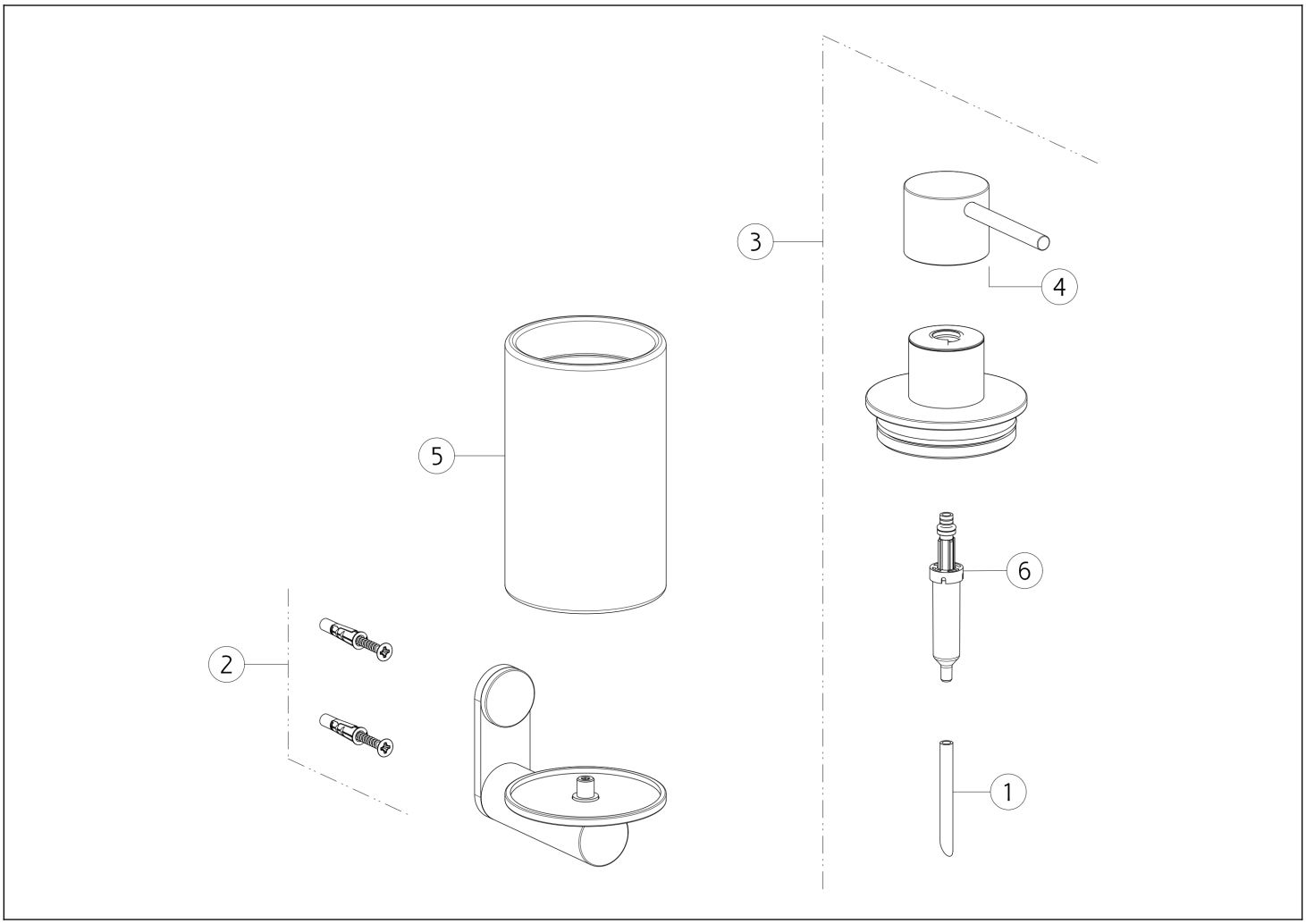

N°	Code	Beschreibung
1	SP00198	ROHR
2	SP00031	BEFESTIGUNGSSATZ
3	SP02890	SPENDER

N°	Code	Beschreibung
4	SP03736	GRIFF
5	SP02333	GLAS
6	SP00040	SPENDER-PUMPE

Gessi S.p.A. Parco Gessi, 13037 Serravalle Sesia (Vercelli) Italien Tel. +39 0163 454111 Fax. +39 0163 453150 - www.gessi.com - gessi@gessi.it Die vorliegende Zeichnung darf ohne schriftliche Genehmigung der GESSI S.p.A. nicht veröffentlicht oder vervielfältigt werden. Copyright GESSI S.p.A.