# 54738

GPF5473810000G000

## GESSI 316

Gültigkeitsdatum
≥ 03/2021



Seifenspender mit Becher schwarz. Standversion.

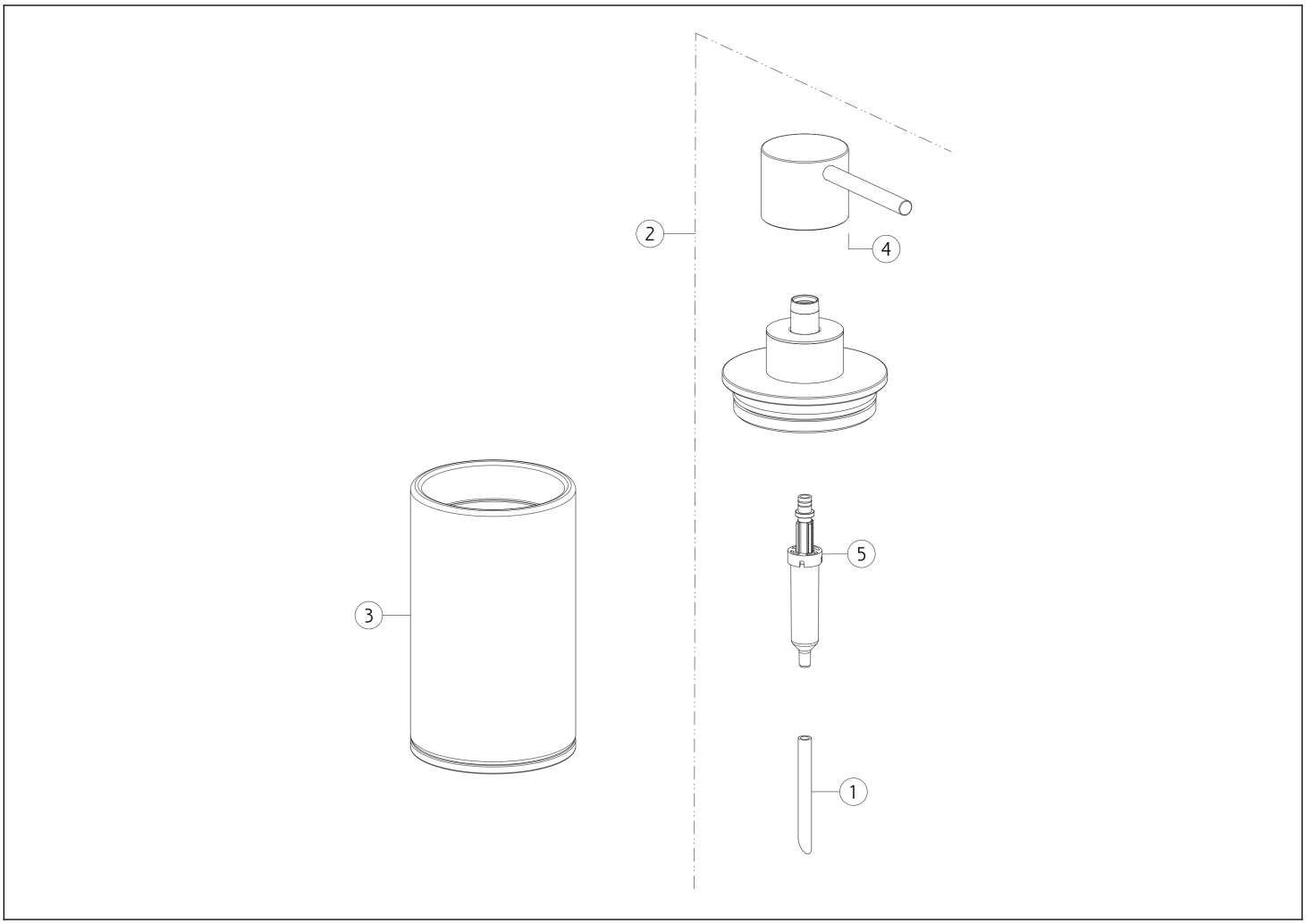


| N° | Code | Beschreibung |
|---|---|---|
| 1 | SP00198 | ROHR |
| 2 | SP02890 | SPENDER |
| 3 | SP02941 | GLAS |

| N° | Code | Beschreibung |
|---|---|---|
| 4 | SP03736 | GRIFF |
| 5 | SP00040 | SPENDER-PUMPE |

Gessi S.p.A. Parco Gessi, 13037 Serravalle Sesia (Vercelli) Italien Tel. +39 0163 454111 Fax. +39 0163 453150 - www.gessi.com - gessi@gessi.it Die vorliegende Zeichnung darf ohne schriftliche Genehmigung der GESSI S.p.A. nicht veröffentlicht oder vervielfältigt werden. Copyright GESSI S.p.A.