GESSI

54738

GPF5473810000G000

GESSI 316

fecha de validez
≥ 03/2021



Jabonera de apoyo negra.

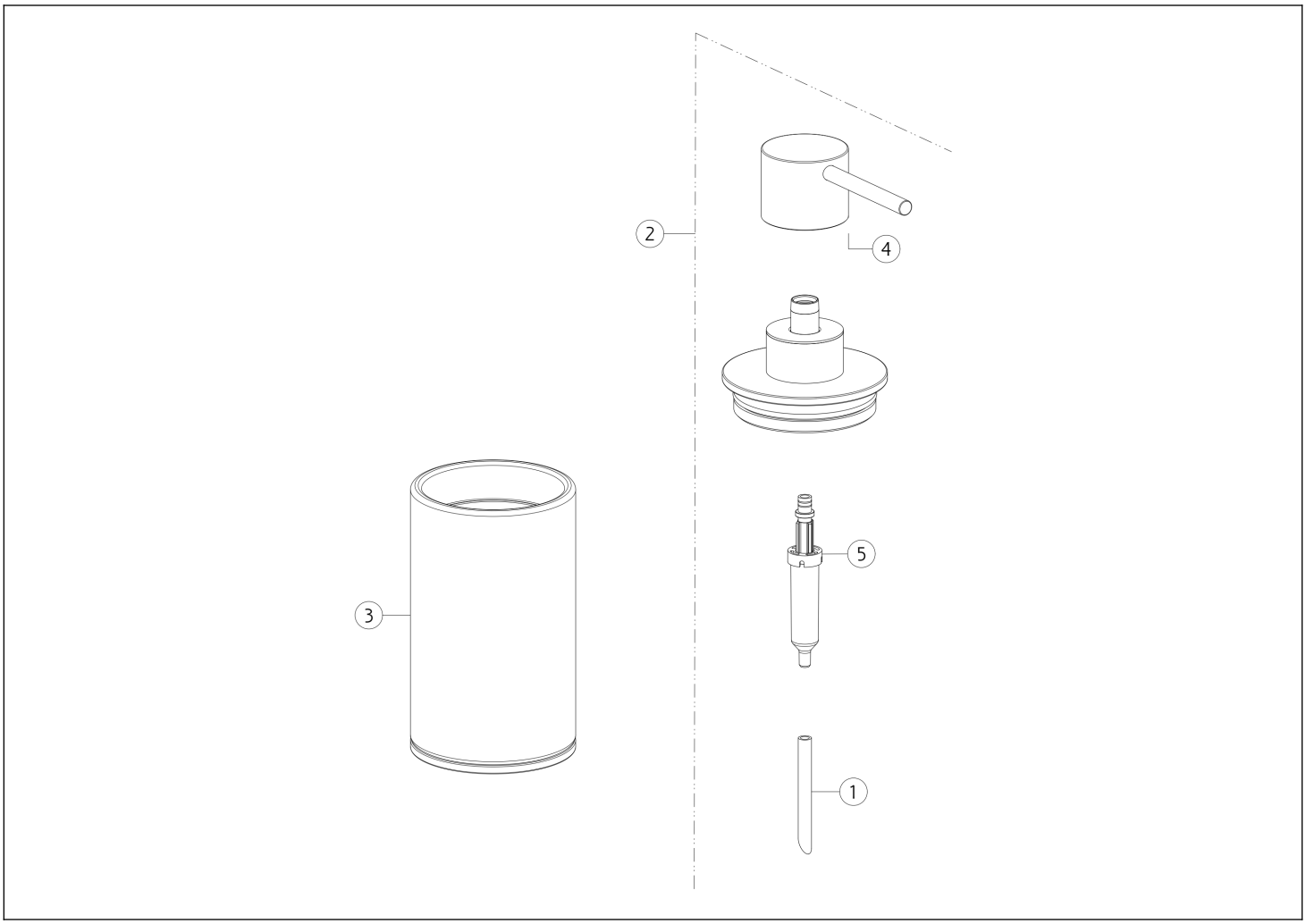

N°	Código	Descripción
1	SP00198	TUBO
2	SP02890	DISPENSADOR
3	SP02941	VIDRIO

N°	Código	Descripción
4	SP03736	ASA
5	SP00040	BOMBA DEL DISPENSADOR

Gessi S.p.A. Parco Gessi, 13037 Serravalle Sesia (Vercelli) Italia Tel. +39 0163 454111 Fax. +39 0163 453150 - www.gessi.com - gessi@gessi.it El presente diseño, de conformidad con la legislación vigente, no puede hacerse público ni reproducirse sin la autorización por escrito de GESSI S.p.A. Copyright GESSI S.p.A.