GESSI

# 54803

GPF5480300000G000

## GESSI 316

data di validità
≥ 12/2017



Porta salvietta 60 cm

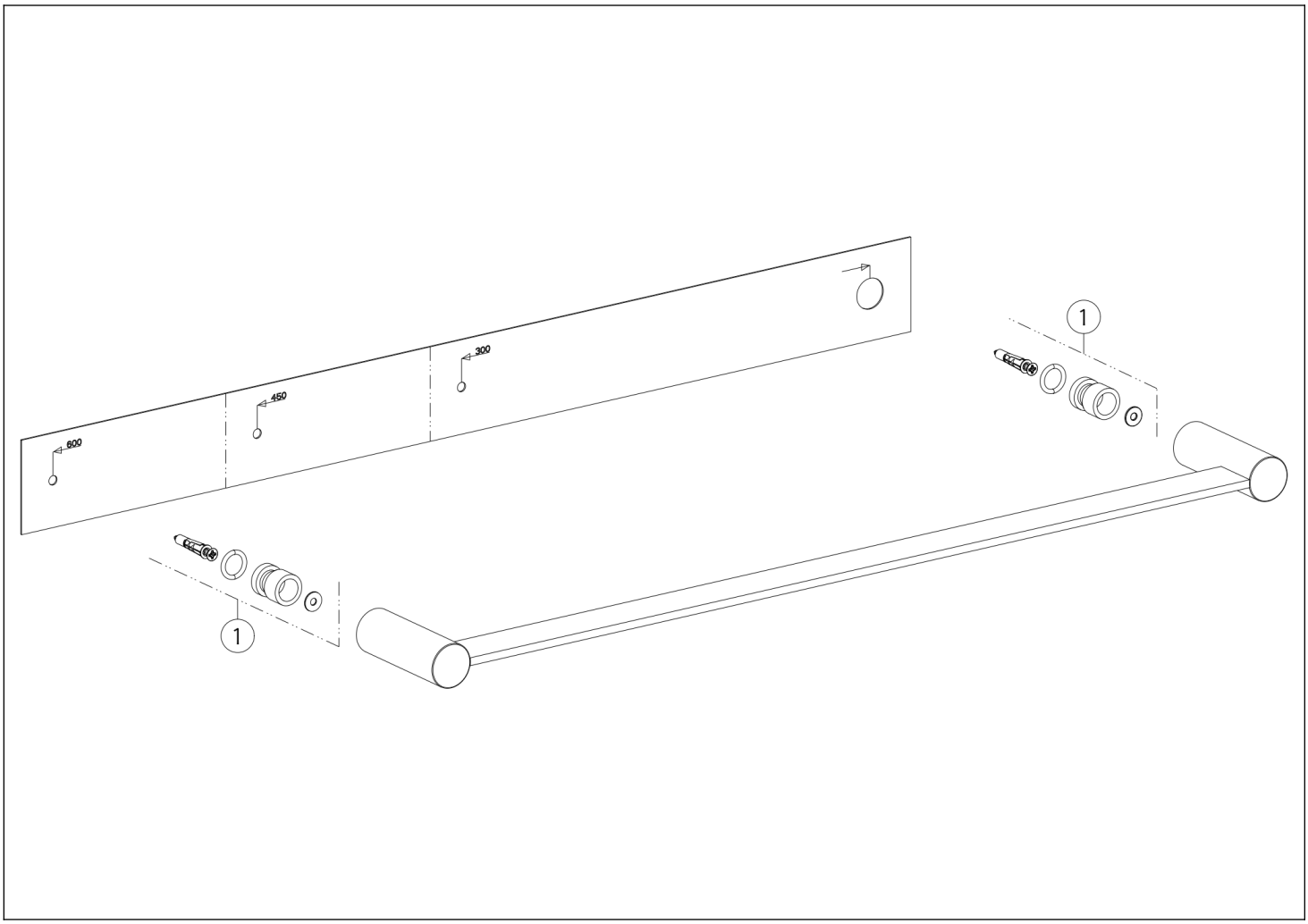


| N° | Codice | Descrizione |
|---|---|---|
| 1 | SP01760 | SET DI FISSAGGIO |

Gessi S.p.A. Parco Gessi, 13037 Serravalle Sesia (Vercelli) Italia Tel.+39 0163 454111 Fax.+39 0163 453150 - www.gessi.com - gessi@gessi.it Il presente disegno a termine di legge non puo' essere reso pubblico o riprodotto senza l'autorizzazione scritta della GESSI S.p.A. copyright GESSI S.p.A.