GESSI

57002

GPF5700200000G000

AFILO

Gültigkeitsdatum
≥ 10/2017



Verkleidung (Cover) der Kopfbrause 300x300mm. Funktion: Regen. Muss zusätzlich bestellt werden.

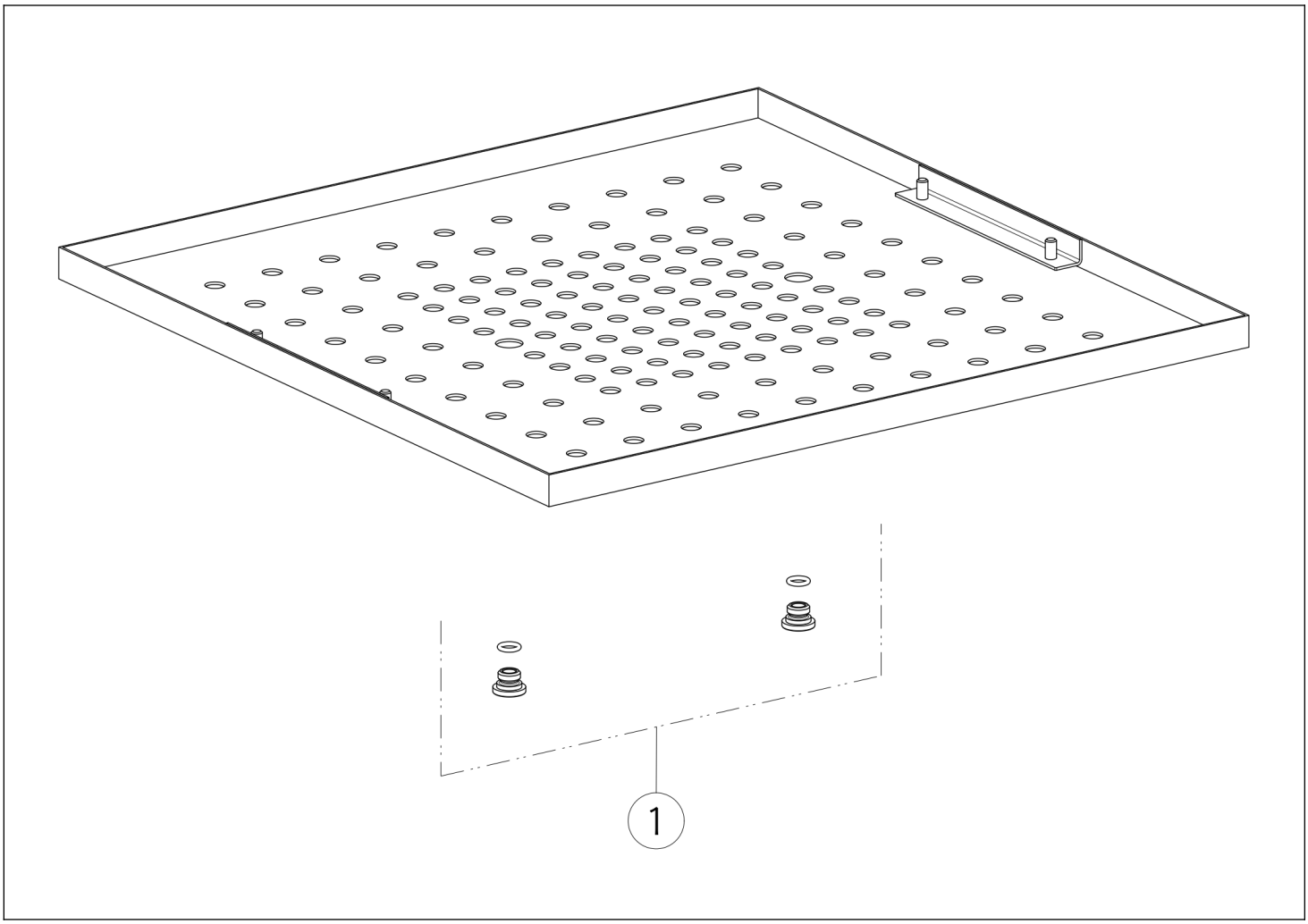

N°	Code	Beschreibung
1	SP01904	SCHRAUBE

Gessi S.p.A. Parco Gessi, 13037 Serravalle Sesia (Vercelli) Italien Tel. +39 0163 454111 Fax. +39 0163 453150 - www.gessi.com - gessi@gessi.it Die vorliegende Zeichnung darf ohne schriftliche Genehmigung der GESSI S.p.A. nicht veröffentlicht oder vervielfältigt werden. Copyright GESSI S.p.A.