GESSI

57010

GPF5701000000G000

AFILO

data di validità
≥ 10/2017



Cover di finitura estetica 300x500

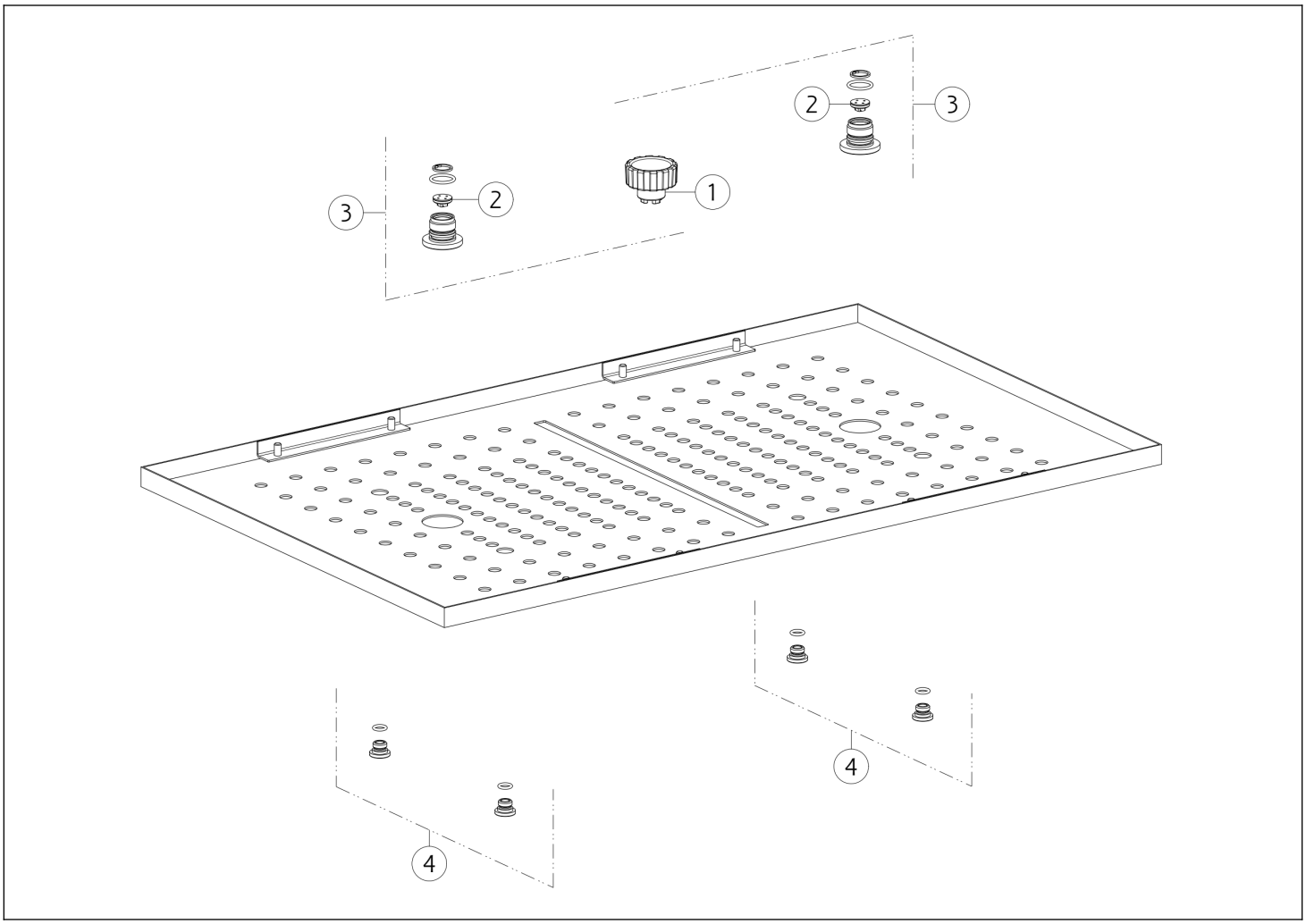

N°	Codice	Descrizione
1	SP03886	CHIAVE
2	SP03888	NEBULIZZATORE

N°	Codice	Descrizione
3	SP01912	NEBULIZZATORE
4	SP01904	VITE

Gessi S.p.A. Parco Gessi, 13037 Serravalle Sesia (Vercelli) Italia Tel.+39 0163 454111 Fax.+39 0163 453150 - www.gessi.com - gessi@gessi.it Il presente disegno a termine di legge non puo' essere reso pubblico o riprodotto senza l'autorizzazione scritta della GESSI S.p.A. copyright GESSI S.p.A.