GESSI

57012

GPF5701200000G000

AFILO

data di validità
≥ 11/2017

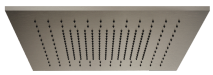

Cover di finitura estetica 500x500

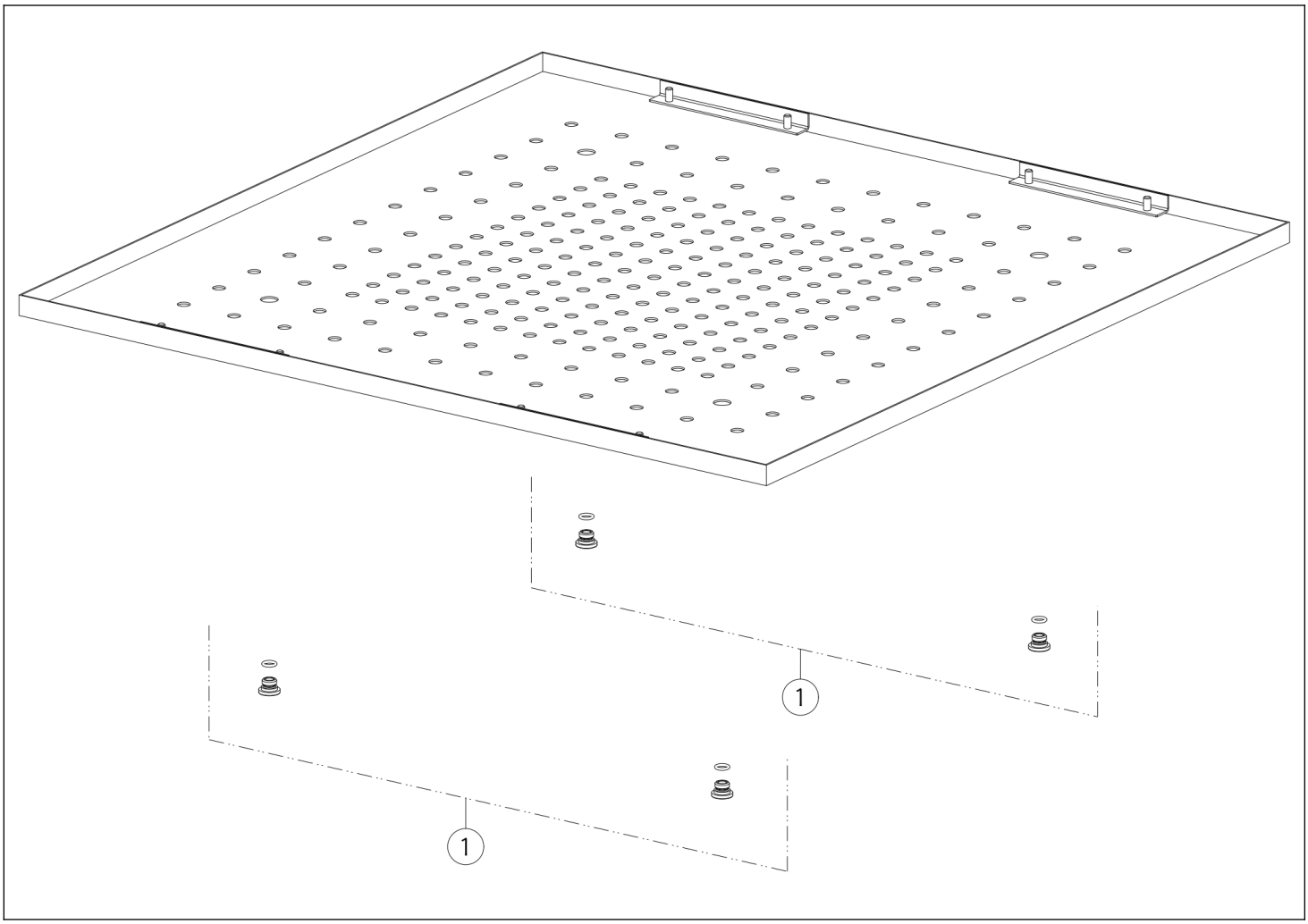

N°	Codice	Descrizione
1	SP01904	VITE