GESSI

57205

GPF5720500000G000

SPOTWATER

data di validità
≥ 04/2019



Soffione anticalcare Doccia a parete orientabile FLESSA. Funzione Nebulizzata.

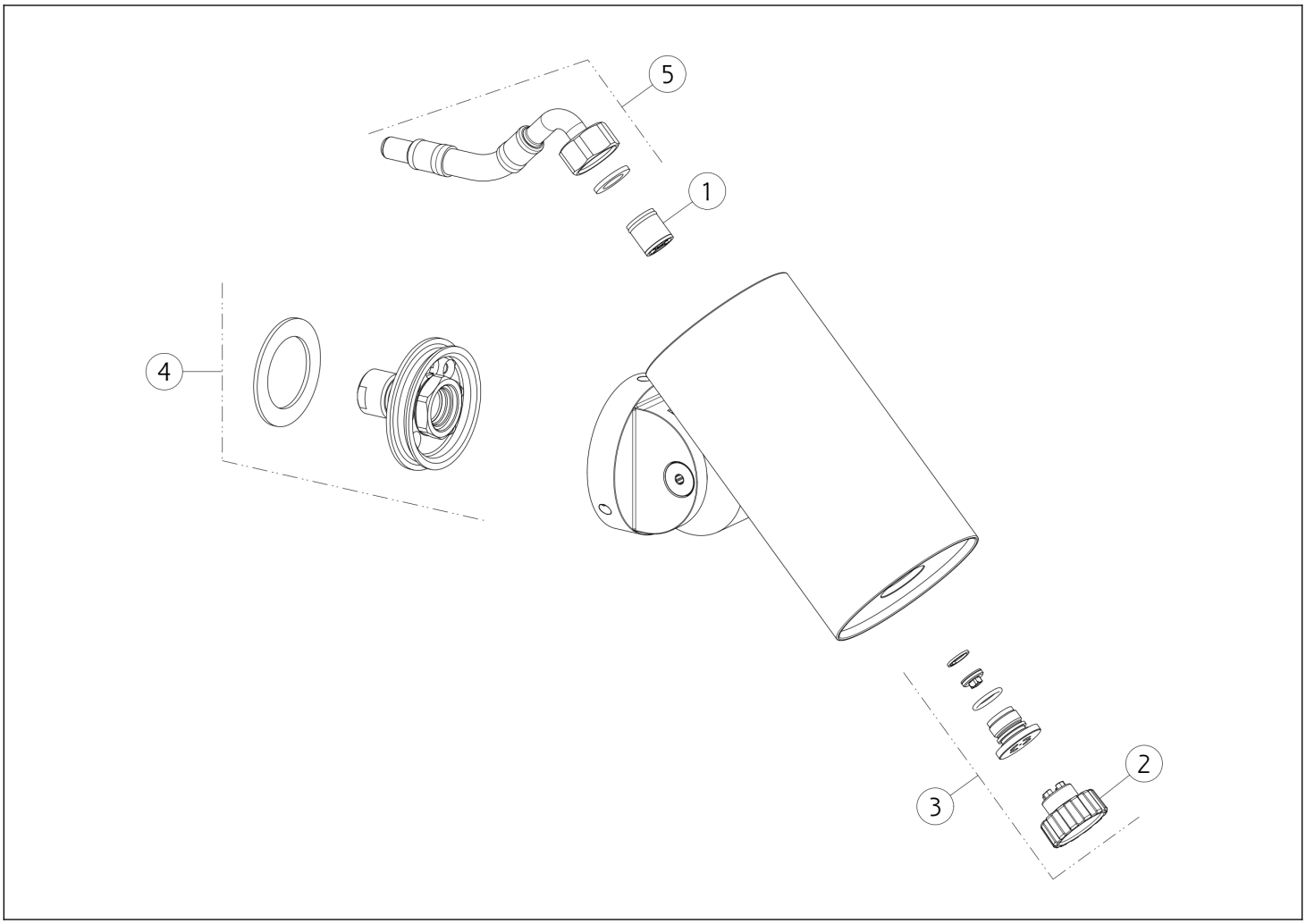

N°	Codice	Descrizione
1	SP01634	VALVOLA LIMITATRICE DI PORTATA
2	SP03886	CHIAVE
3	SP01912	NEBULIZZATORE

N°	Codice	Descrizione
4	SP02561	INNESTO
5	SP02973	FLESSIBILE

Gessi S.p.A. Parco Gessi, 13037 Serravalle Sesia (Vercelli) Italia Tel.+39 0163 454111 Fax.+39 0163 453150 - www.gessi.com - gessi@gessi.it Il presente disegno a termine di legge non puo' essere reso pubblico o riprodotto senza l'autorizzazione scritta della GESSI S.p.A. copyright GESSI S.p.A.