GESSI

57213

GPF5721300000G000

SPOTWATER

fecha de validez
≥ 07/2019



Rociador de ducha de pared, movil INTRECCIO. Función LLUVIA

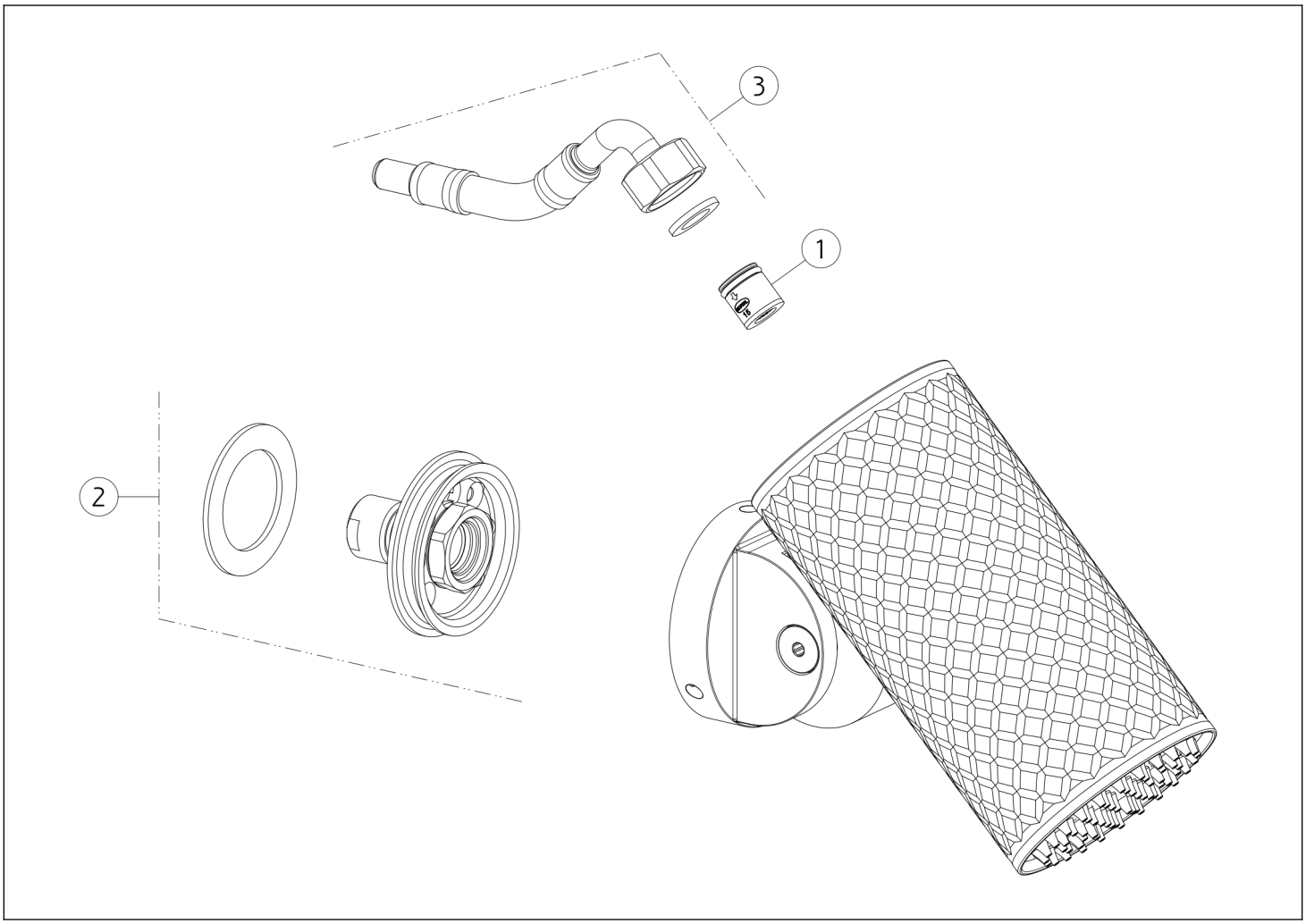

N°	Código	Descripción
1	SP01634	REGULADOR DE FLUJO
2	SP02561	ARTICULACIÓN

N°	Código	Descripción
3	SP02973	MANGUERA

Gessi S.p.A. Parco Gessi, 13037 Serravalle Sesia (Vercelli) Italia Tel. +39 0163 454111 Fax. +39 0163 453150 - www.gessi.com - gessi@gessi.it El presente diseño, de conformidad con la legislación vigente, no puede hacerse público ni reproducirse sin la autorización por escrito de GESSI S.p.A. Copyright GESSI S.p.A.