GESSI

57221

GPF5722100000G000

SPOTWATER

data di validità
≥ 05/2019



Soffione anticalcare Doccia a parete orientabile MECCANICA. Funzione Multy-spray

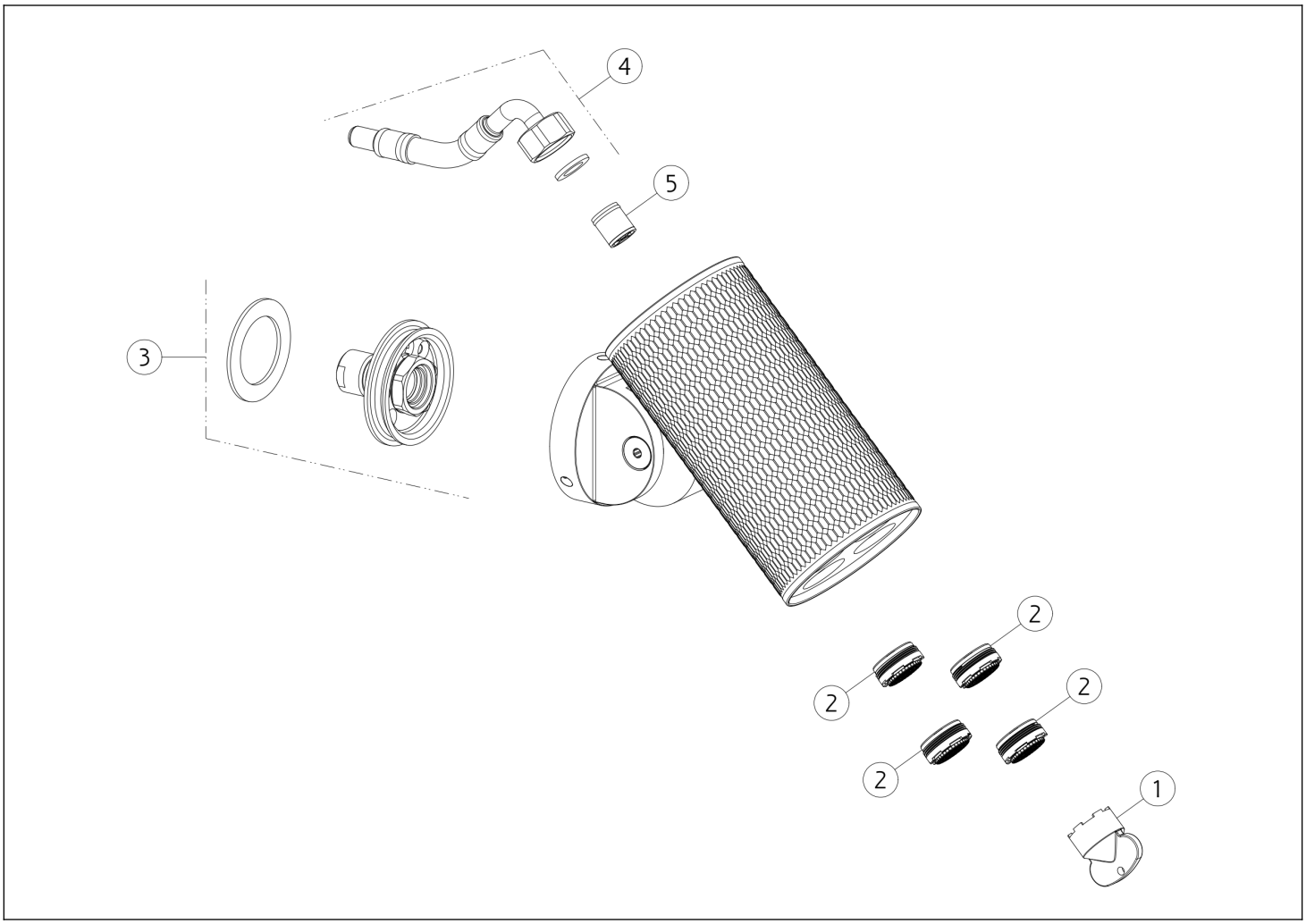

N°	Codice	Descrizione
1	SP00151	CHIAVE
2	SP03166	AERATORE
3	SP02561	INNESTO

N°	Codice	Descrizione
4	SP02973	FLESSIBILE
5	SP00014	VALVOLA DI NON RITORNO

 copyright GESSI S.p.A.