GESSI

57223

GPF5722300000G000

SPOTWATER



fecha de validez
≥ 05/2019

Rociador de ducha de pared, movil MECCANICA. Función LLUVIA

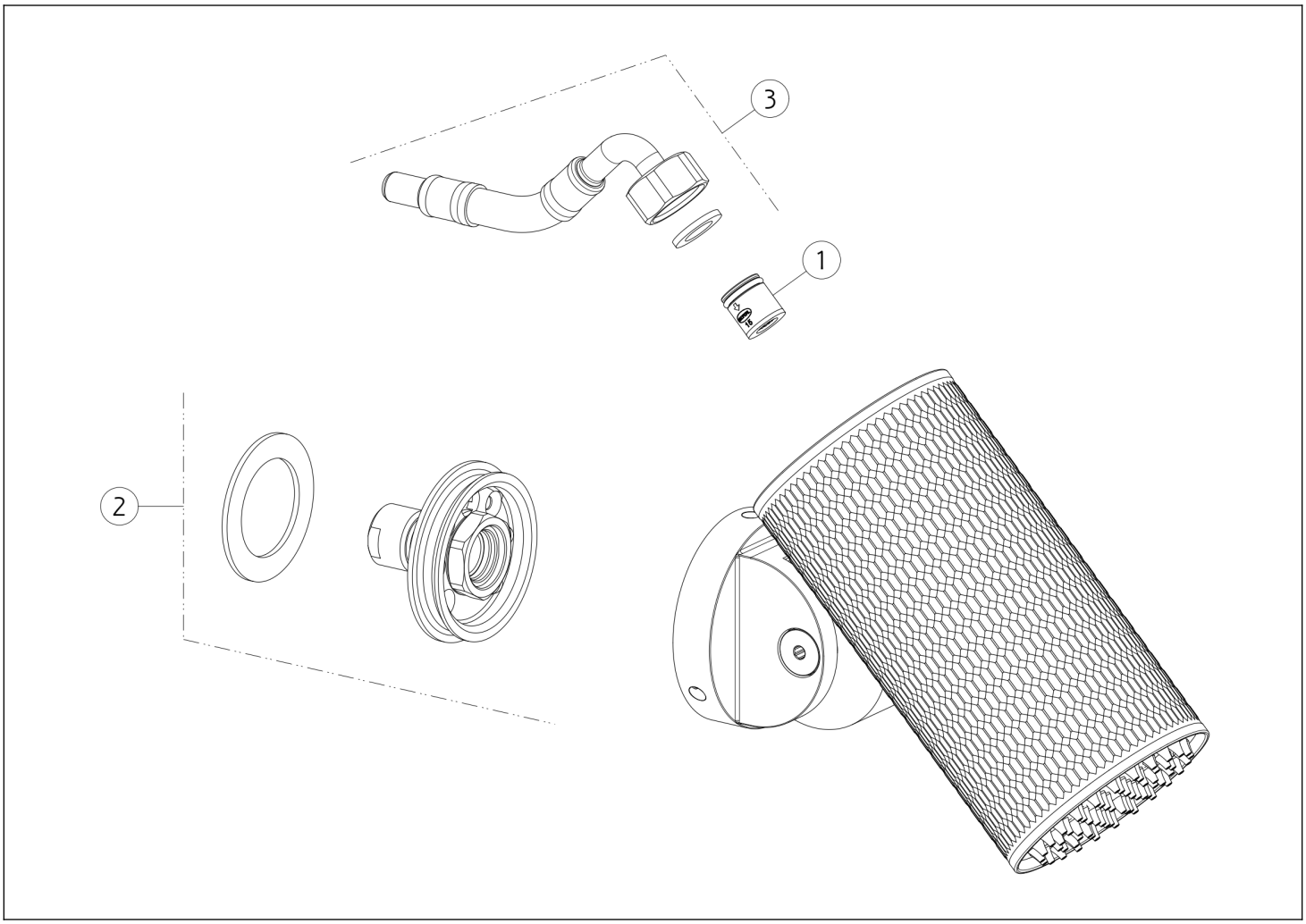

N°	Código	Descripción
1	SP01634	REGULADOR DE FLUJO
2	SP02561	ARTICULACIÓN

N°	Código	Descripción
3	SP02973	MANGUERA

 El presente diseño, de conformidad con la legislación vigente, no puede hacerse público ni reproducirse sin la autorización por escrito de GESSI S.p.A. Copyright GESSI S.p.A.