GESSI

57225

GPF5722500000G000

SPOTWATER

Gültigkeitsdatum
≥ 07/2019



Antikalk-Kopfbrause mit Gelenk. Funktion: Nebel. 1/2 Anschluss und Verkalkungsschutz. Wandmontage und Säulenmontage. Bei 3 bar Druck ca. 0,5 l/min. Ausführung MECCANICA.

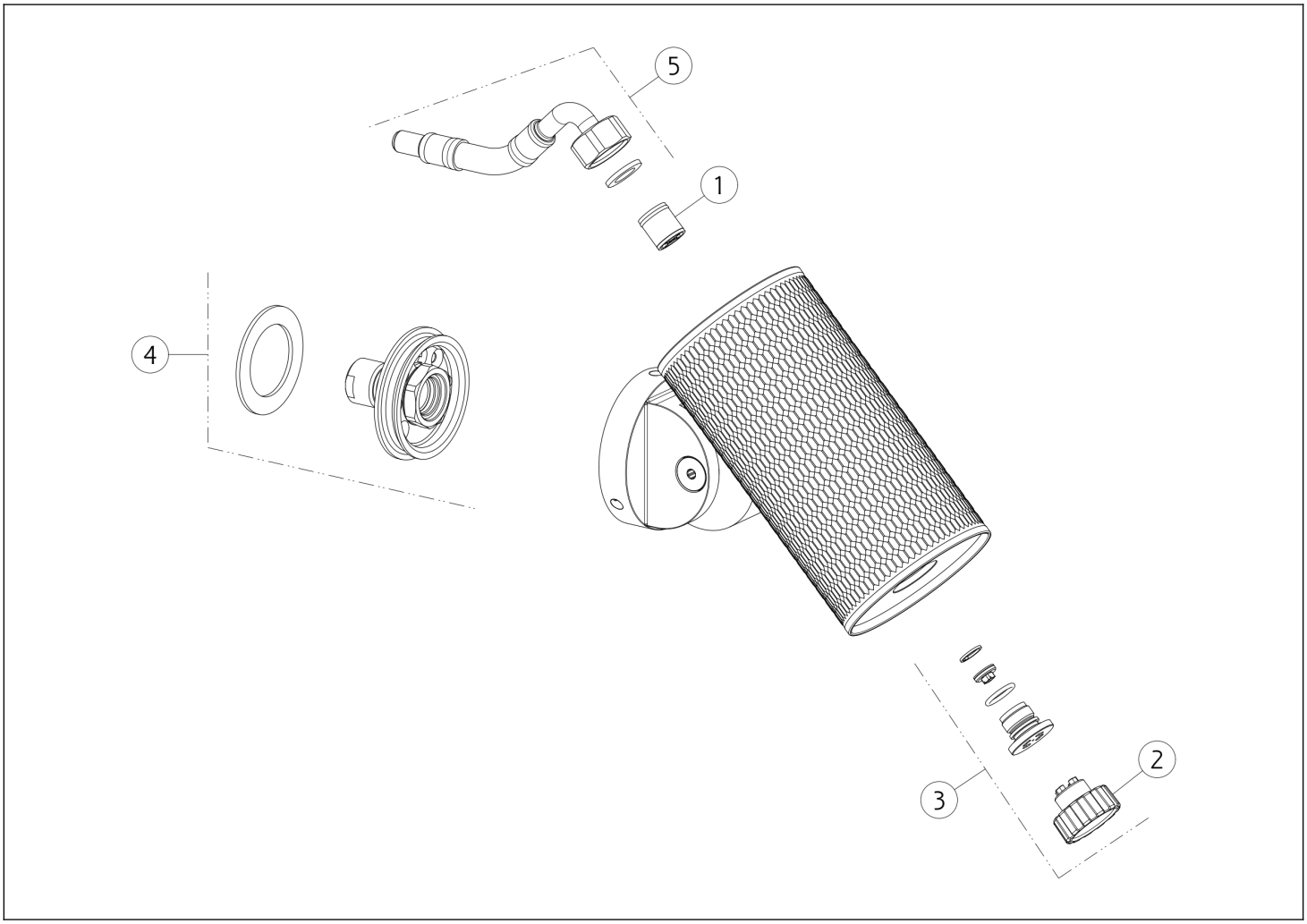

N°	Code	Beschreibung
1	SP01634	STRÖMUNGS-REGULATOR
2	SP03886	SPEZIALWERKZEUG
3	SP01912	ZERSTÄUBER

N°	Code	Beschreibung
4	SP02561	GEMEINSAM
5	SP02973	SCHLAUCH

Gessi S.p.A. Parco Gessi, 13037 Serravalle Sesia (Vercelli) Italien Tel. +39 0163 454111 Fax. +39 0163 453150 - www.gessi.com - gessi@gessi.it Die vorliegende Zeichnung darf ohne schriftliche Genehmigung der GESSI S.p.A. nicht veröffentlicht oder vervielfältigt werden. Copyright GESSI S.p.A.