GESSI

57237

GPF5723700000G000

SPOTWATER

date de validité
≥ 07/2019



Pomme de douche murale orientable CESELLO. Fonction CASCADE

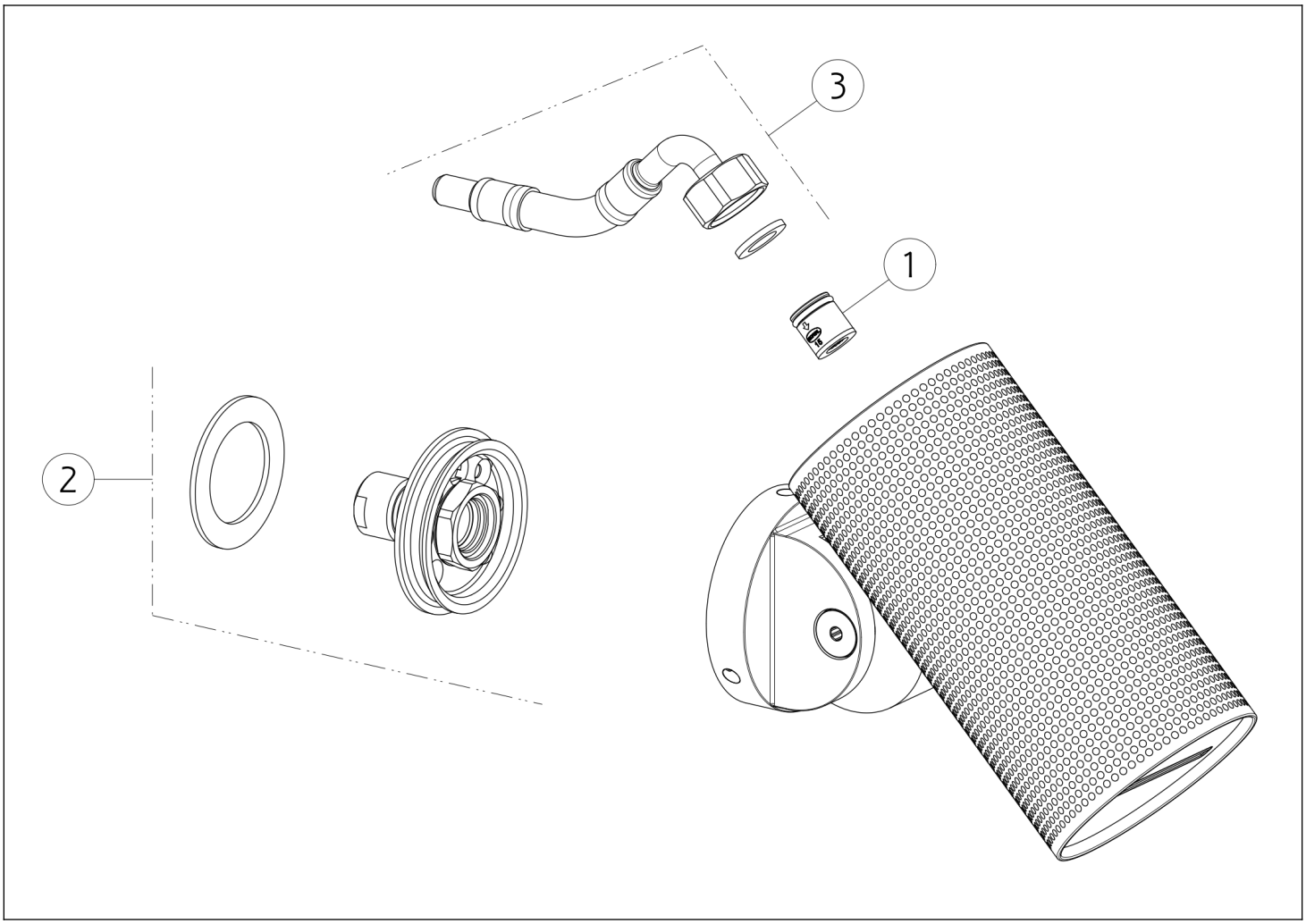

N°	Code	Description
1	SP01634	RÉGULATEUR DE DÉBIT
2	SP02561	ARTICULATION

N°	Code	Description
3	SP02973	TUYAU

Gessi S.p.A. Parco Gessi, 13037 Serravalle Sesia (Vercelli) Italie Tél. +39 0163 454111 Fax. +39 0163 453150 - www.gessi.com - gessi@gessi.it Conformément à la loi, le présent dessin ne peut être rendu public ni reproduit sans l'autorisation écrite de GESSI S.p.A. Copyright GESSI S.p.A.