GESSI

# 57245

GPF5724500000G000

# SPOTWATER

Gültigkeitsdatum
≥ 01/2020



Antikalk-Kopfbrause mit Gelenk. Funktion: Nebel. 1/2 Anschluss und Verkalkungsschutz. Wandmontage und Säulenmontage. Bei 3 bar Druck ca. 0,5 l/min. Ausführung TRAME.

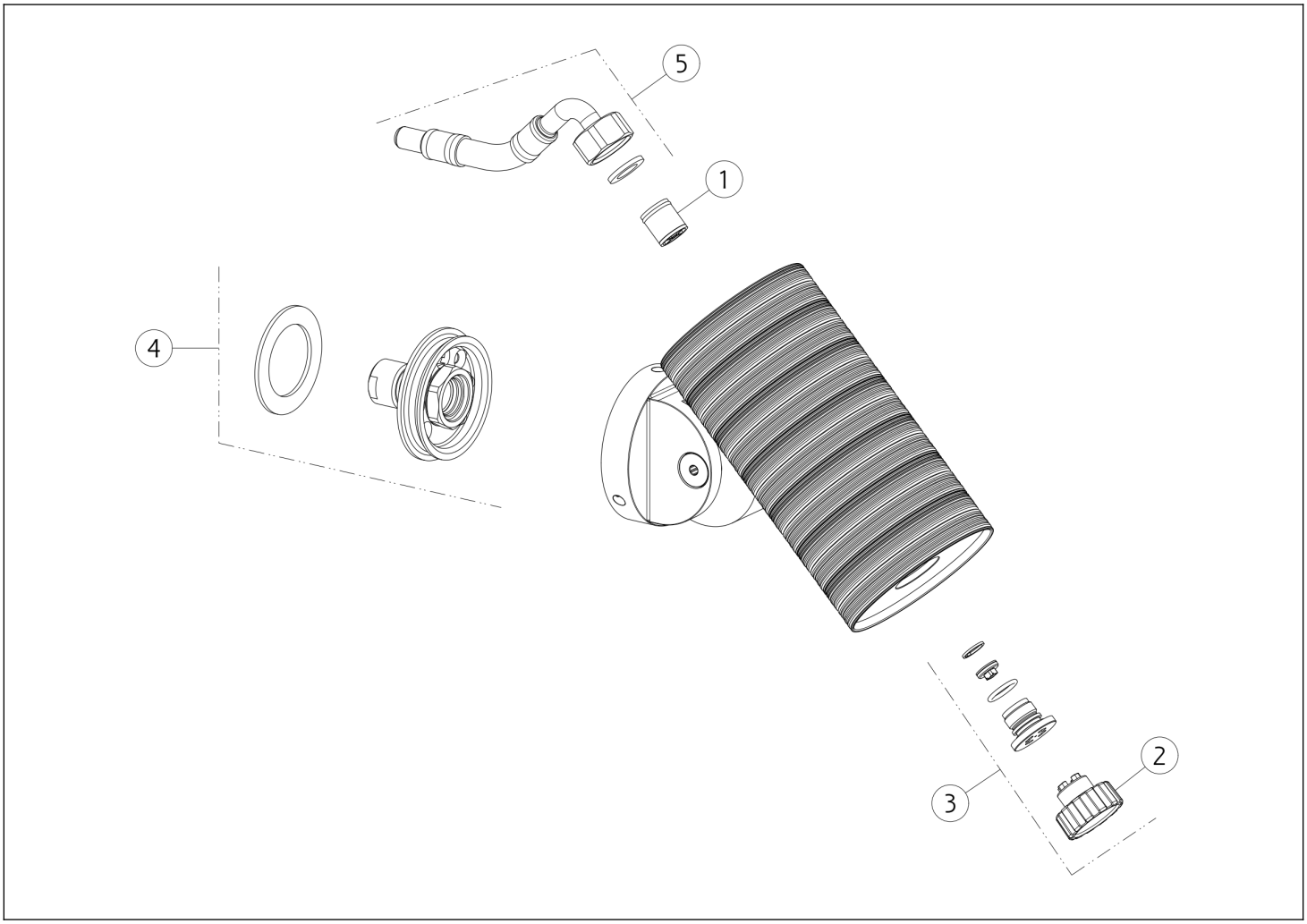


| N° | Code | Beschreibung |
|---|---|---|
| 1 | SP01634 | STRÖMUNGS-REGULATOR |
| 2 | SP03886 | SPEZIALWERKZEUG |
| 3 | SP01912 | ZERSTÄUBER |

| N° | Code | Beschreibung |
|---|---|---|
| 4 | SP02561 | GEMEINSAM |
| 5 | SP02973 | SCHLAUCH |

 Die vorliegende Zeichnung darf ohne schriftliche Genehmigung der GESSI S.p.A. nicht veröffentlicht oder vervielfältigt werden. Copyright GESSI S.p.A.