GESSI

57249

GPF5724900000G000

SPOTWATER

fecha de validez
≥ 02/2023



Rociador orientable de pared antical-FLEXA. Función de tres chorros.

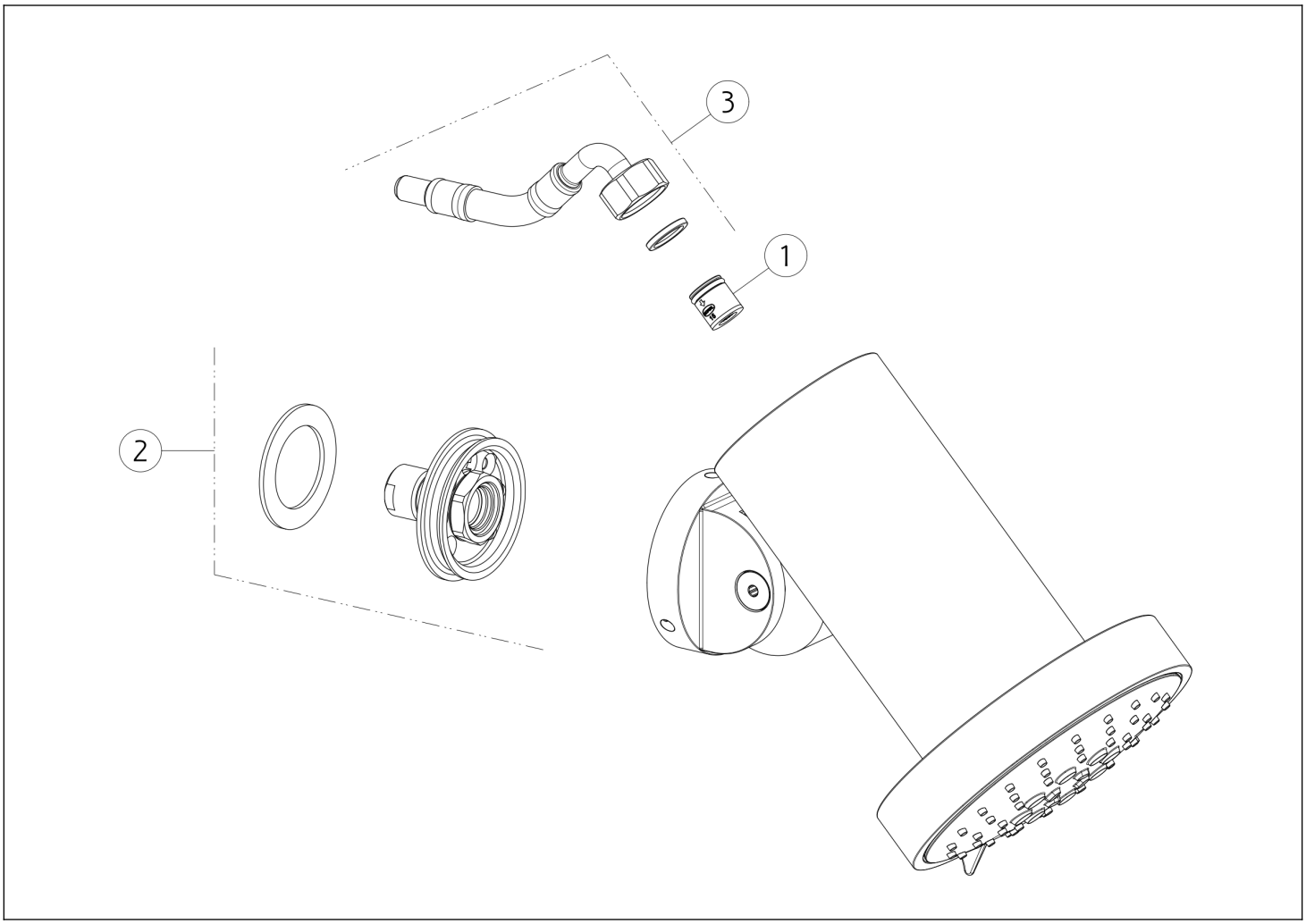

N°	Código	Descripción
1	SP00014	VÁLVULA ANTIRRETORNO
2	SP02561	ARTICULACIÓN

N°	Código	Descripción
3	SP02973	MANGUERA

 El presente diseño, de conformidad con la legislación vigente, no puede hacerse público ni reproducirse sin la autorización por escrito de GESSI S.p.A. Copyright GESSI S.p.A.