GESSI

57249

GPF5724900000G000

SPOTWATER

data di validità
≥ 02/2023



Soffione anticalcare a parete orientabile FLESSA. Funzione PIOGGIA/SPRAY/MASSAGGIO.

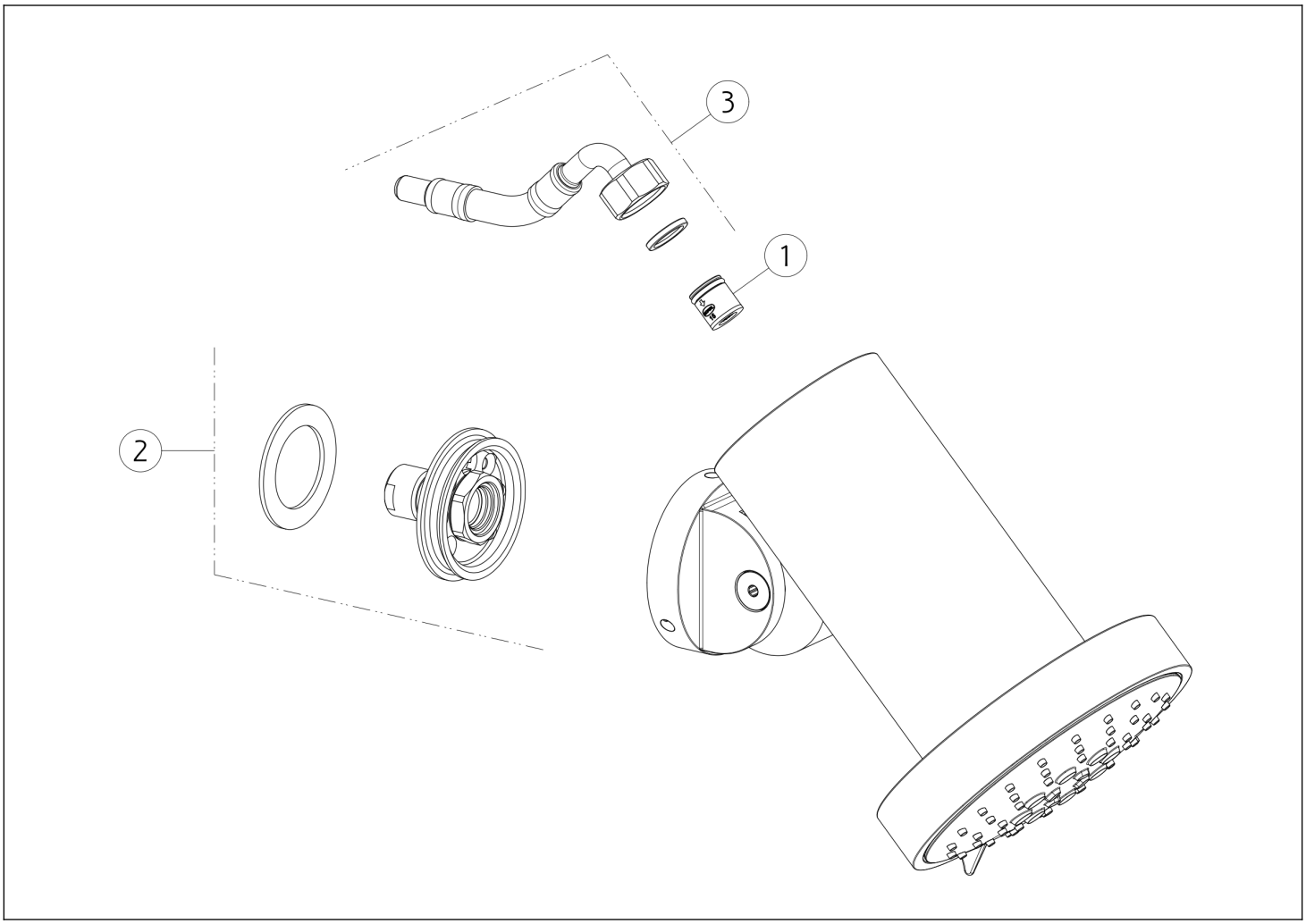

N°	Codice	Descrizione
1	SP00014	VALVOLA DI NON RITORNO
2	SP02561	INNESTO

N°	Codice	Descrizione
3	SP02973	FLESSIBILE

Gessi S.p.A. Parco Gessi, 13037 Serravalle Sesia (Vercelli) Italia Tel.+39 0163 454111 Fax.+39 0163 453150 - www.gessi.com - gessi@gessi.it Il presente disegno a termine di legge non puo' essere reso pubblico o riprodotto senza l'autorizzazione scritta della GESSI S.p.A. copyright GESSI S.p.A.