GESSI

57253

GPF5725300000G000

SPOTWATER

Gültigkeitsdatum
≥ 07/2023



Antikalk-Kopfbrause mit Gelenk. Funktion: Regen, Soft-Regen und Massage. 1/2 Anschluss und Verkalkungsschutz. Wandmontage und Säulenmontage. Bei 3 bar Druck ca. 9 l/min. Ausführung MECCANICA.

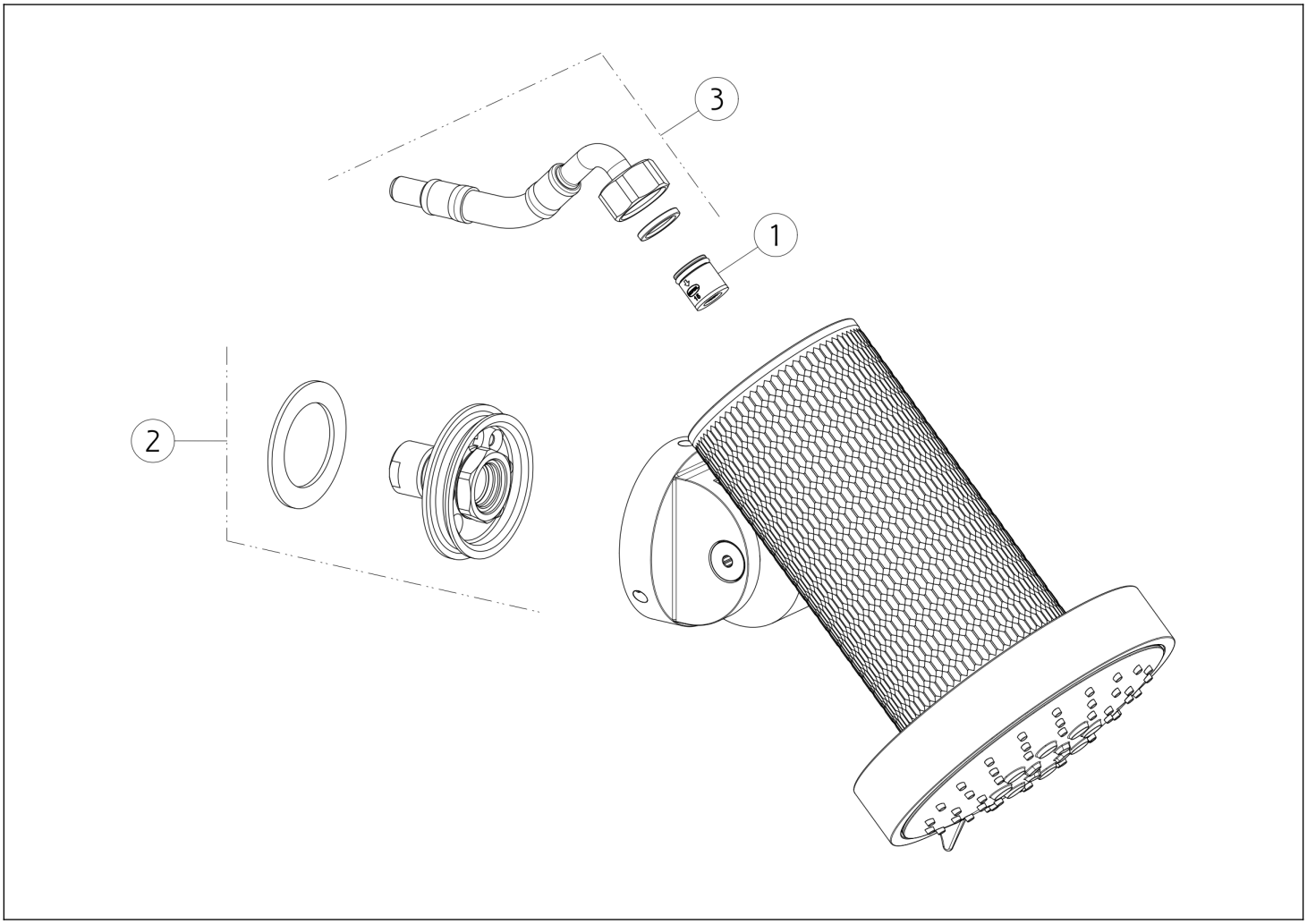

N°	Code	Beschreibung
1	SP00014	RÜCKSCHLAGVENTIL
2	SP02561	GEMEINSAM

N°	Code	Beschreibung
3	SP02973	SCHLAUCH

Gessi S.p.A. Parco Gessi, 13037 Serravalle Sesia (Vercelli) Italien Tel. +39 0163 454111 Fax. +39 0163 453150 - www.gessi.com - gessi@gessi.it Die vorliegende Zeichnung darf ohne schriftliche Genehmigung der GESSI S.p.A. nicht veröffentlicht oder vervielfältigt werden. Copyright GESSI S.p.A.