GESSI

57257

GPF5725700000G000

SPOTWATER

fecha de validez
≥ 05/2023



Rociador de ducha de pared TRAME, movil. Función LLUVIA/SPRAY/MASAJE

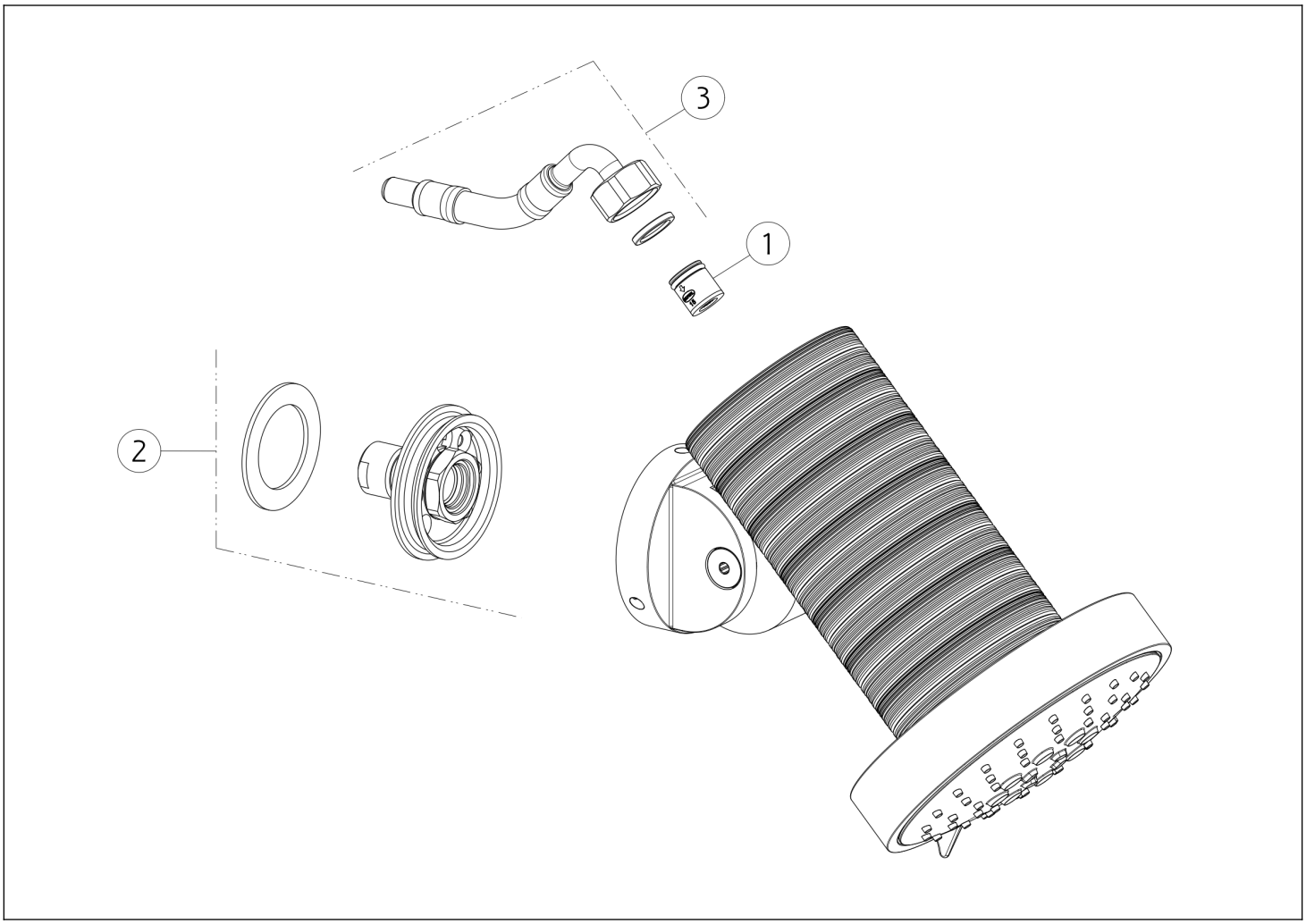

N°	Código	Descripción
1	SP00014	VÁLVULA ANTIRRETORNO
2	SP02561	ARTICULACIÓN

N°	Código	Descripción
3	SP02973	MANGUERA

 El presente diseño, de conformidad con la legislación vigente, no puede hacerse público ni reproducirse sin la autorización por escrito de GESSI S.p.A. Copyright GESSI S.p.A.