GESSI

57265

GPF5726500000G000

SPOTWATER

fecha de validez
≥ 04/2019



Rociador de ducha de pared, movil. Función NEBULIZADA

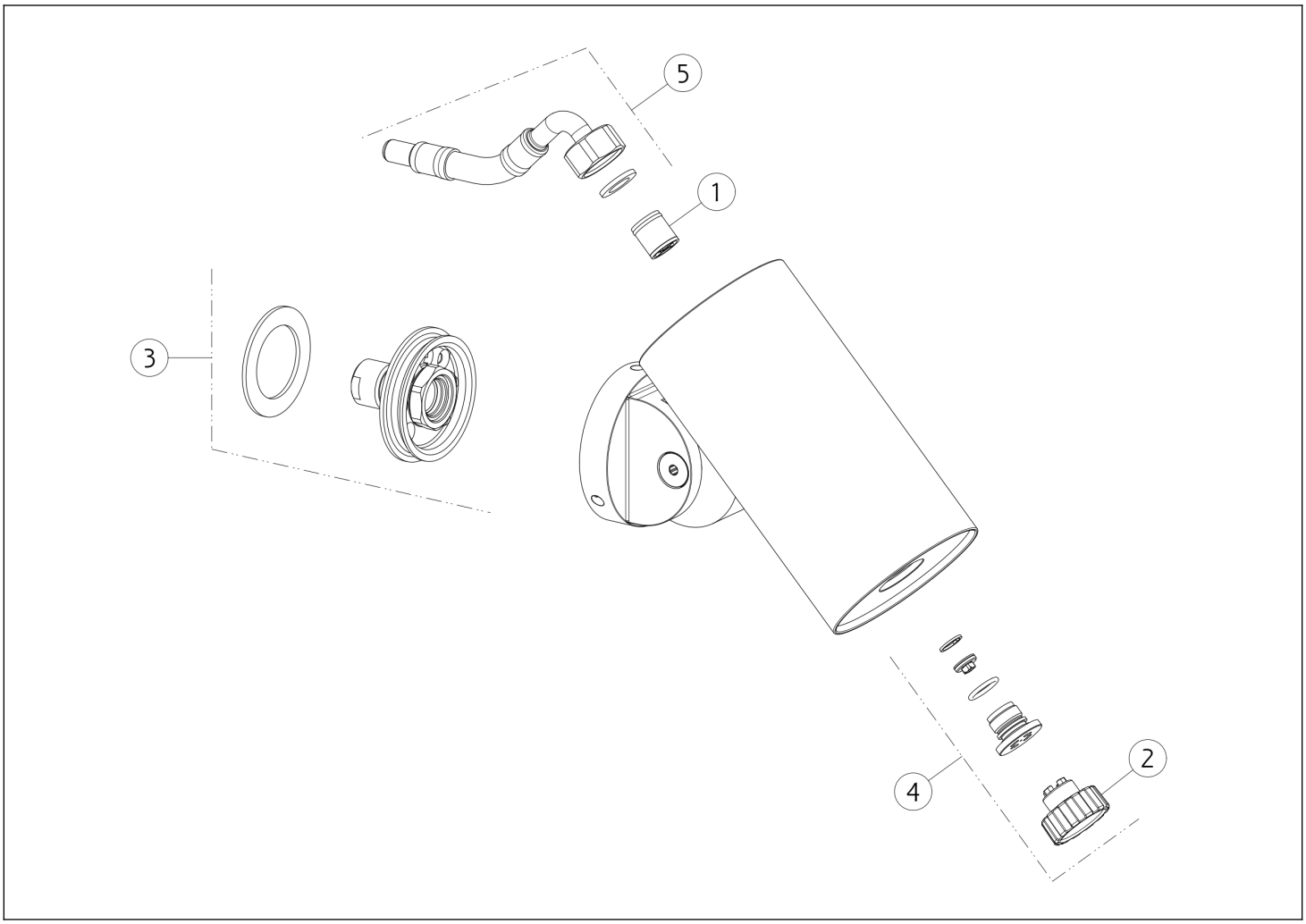

N°	Código	Descripción
1	SP01634	REGULADOR DE FLUJO
2	SP03886	HERRAMIENTA ESPECIAL
3	SP02561	ARTICULACIÓN

N°	Código	Descripción
4	SP01912	ATOMIZADOR
5	SP02973	MANGUERA

 El presente diseño, de conformidad con la legislación vigente, no puede hacerse público ni reproducirse sin la autorización por escrito de GESSI S.p.A. Copyright GESSI S.p.A.