GESSI

57279

GPF5727900000G000

SPOTWATER

Gültigkeitsdatum
≥ 10/2023



Antikalk-Kopfbrause mit Gelenk. Funktion: Nebel. 1/2 Anschluss und Verkalkungsschutz. Wandmontage. Bei 3 bar Druck ca. 0,5 l/min. Ausführung DIAMANTATO.

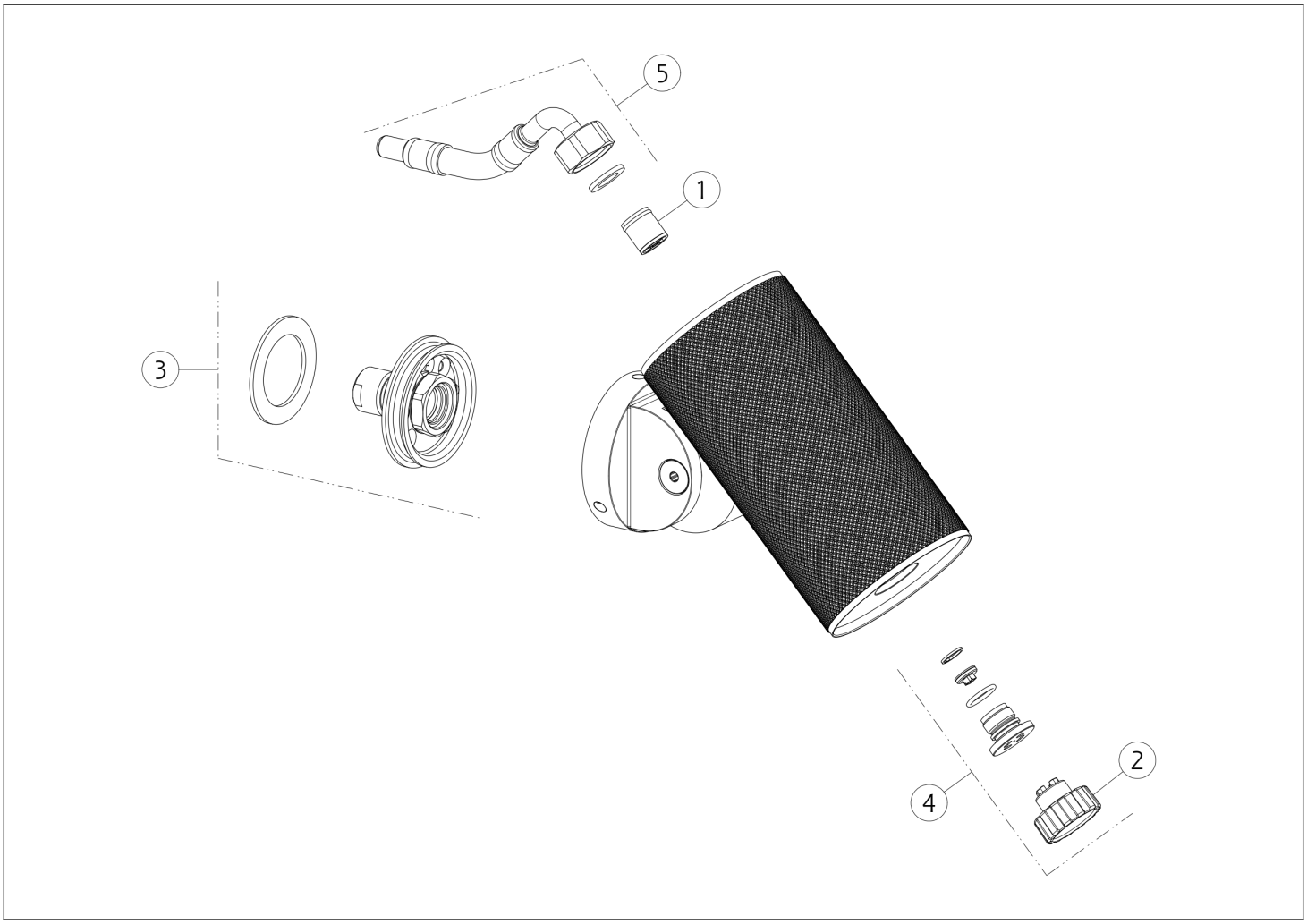

N°	Code	Beschreibung
1	SP01634	STRÖMUNGS-REGULATOR
2	SP03886	SPEZIALWERKZEUG
3	SP02561	GEMEINSAM

N°	Code	Beschreibung
4	SP01912	ZERSTÄUBER
5	SP02973	SCHLAUCH

 Die vorliegende Zeichnung darf ohne schriftliche Genehmigung der GESSI S.p.A. nicht veröffentlicht oder vervielfältigt werden. Copyright GESSI S.p.A.