GESSI

# 57279

GPF5727900000G000

# SPOTWATER

data di validità
≥ 10/2023



Soffione anticalcare Doccia a parete orientabile DIAMANTATO. Funzione Nebulizzata.

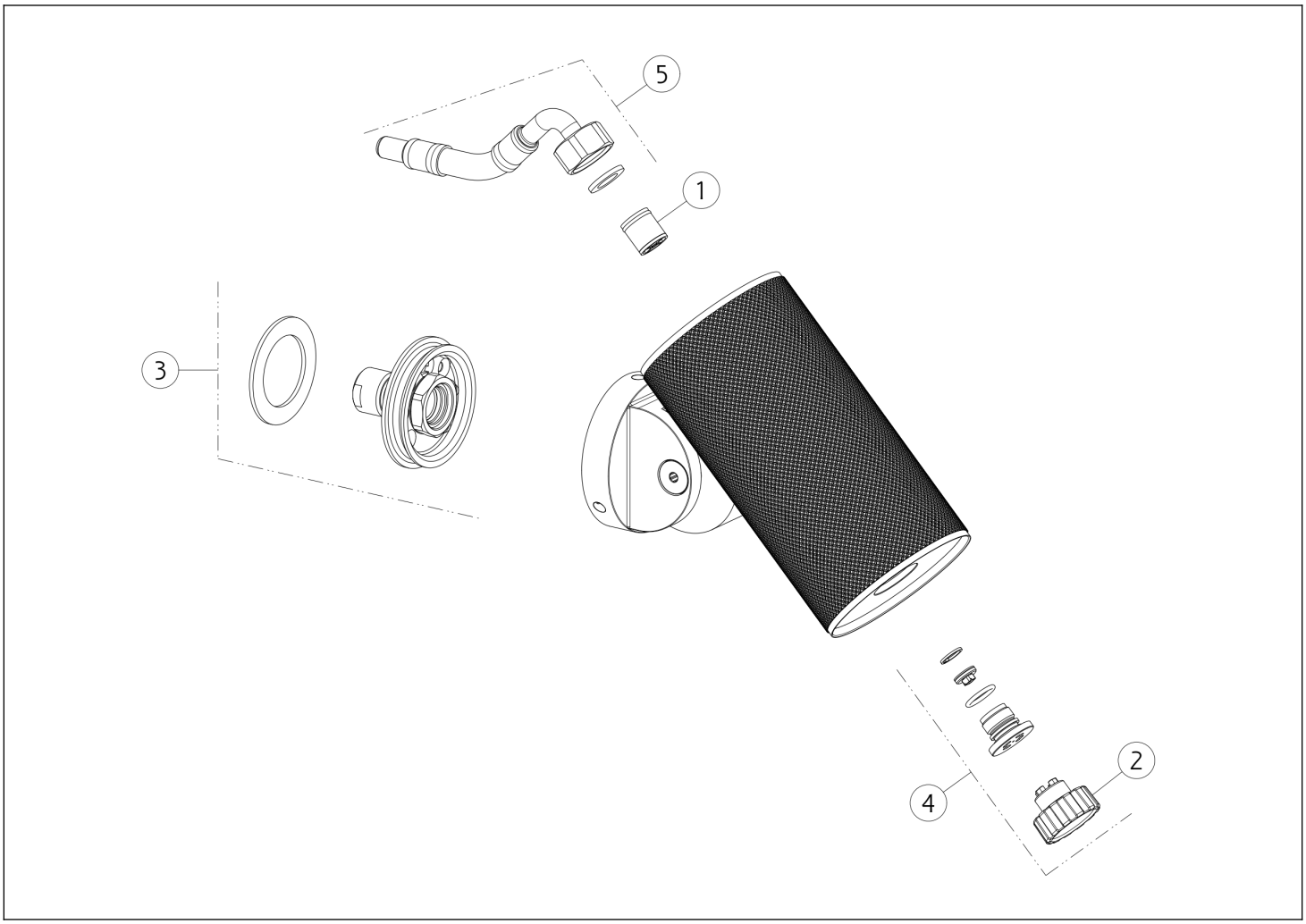


| N° | Codice | Descrizione |
|---|---|---|
| 1 | SP01634 | VALVOLA LIMITATRICE DI PORTATA |
| 2 | SP03886 | CHIAVE |
| 3 | SP02561 | INNESTO |

| N° | Codice | Descrizione |
|---|---|---|
| 4 | SP01912 | NEBULIZZATORE |
| 5 | SP02973 | FLESSIBILE |

Gessi S.p.A. Parco Gessi, 13037 Serravalle Sesia (Vercelli) Italia Tel.+39 0163 454111 Fax.+39 0163 453150 - www.gessi.com - gessi@gessi.it Il presente disegno a termine di legge non puo' essere reso pubblico o riprodotto senza l'autorizzazione scritta della GESSI S.p.A. copyright GESSI S.p.A.