GESSI

57963

GPF5796300000G000

GESSI SOGNI

Gültigkeitsdatum
≥ 11/2022



Fertigmontageset für Multifunktion Duschsystem SOGNI. Funktion: Regen, Wasserschwall und Nebel. Spezielle Technik erzielt einen Tiefeneffekt. Inklusive Elektronik und Multifunktions-Fernbedienung mit Brausehalter.

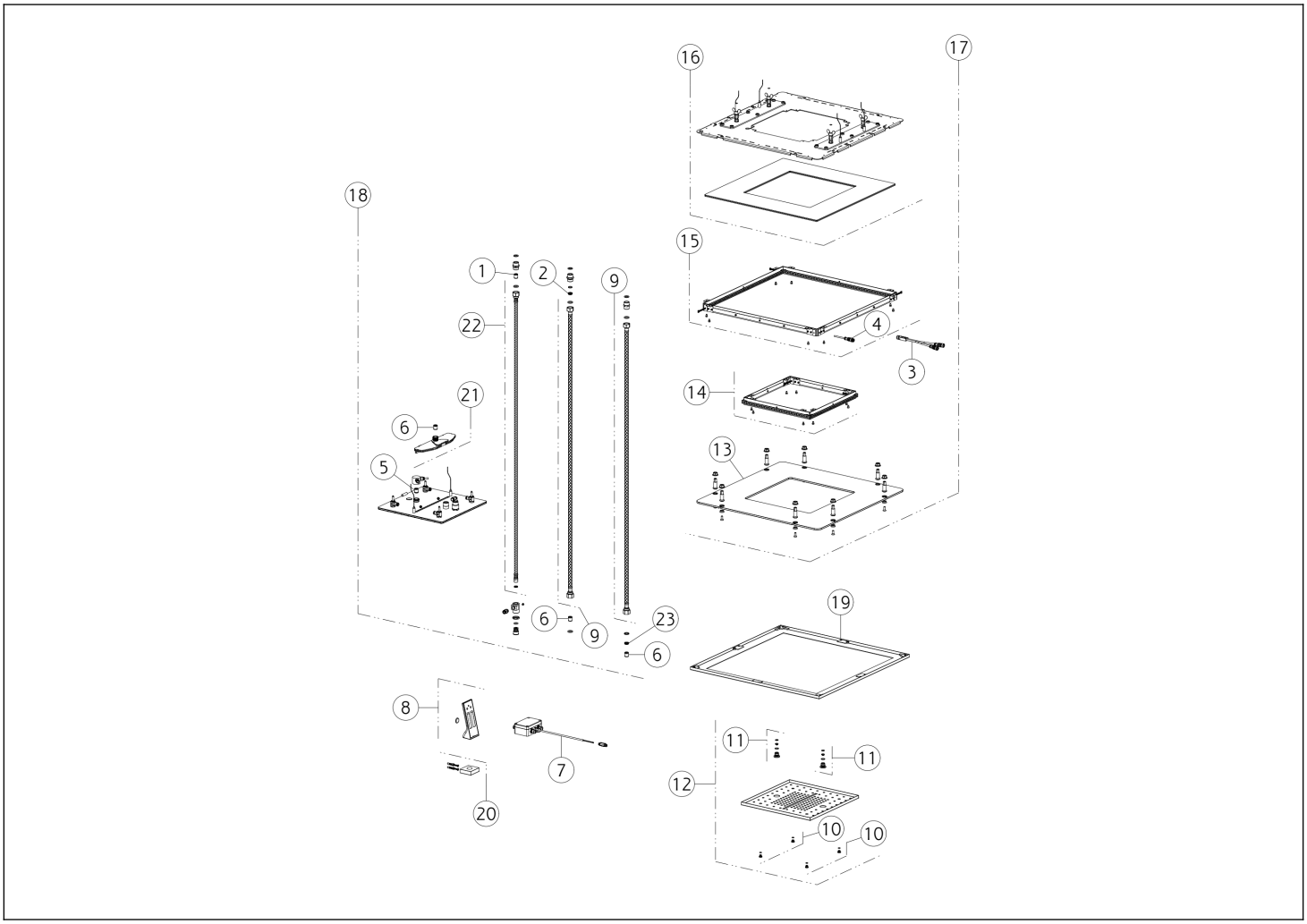

N°	Code	Beschreibung
1	SP01357	RÜCKSCHLAGVENTIL
2	SP00250	STRÖMUNGS-REGULATOR
3	SP01637	ELEKTRISCHES KABEL
4	SP04567	ELEKTRISCHES KABEL
5	SP01107	RÜCKSCHLAGVENTIL
6	SP00014	RÜCKSCHLAGVENTIL
7	SP04673	STEUEREINHEIT
8	SP01864	FERNBEDIENUNG
9	SP02596	SCHLAUCH
10	SP01904	SCHRAUBE
11	SP01912	ZERSTÄUBER
12	SP04763	VEREDELUNG CARTER

N°	Code	Beschreibung
13	SP04764	GLAS
14	SP04765	LED
15	SP04766	LED
16	SP04768	SPIEGEL
17	SP04361	LICHTANLAGE
18	SP04624	DUSCHKOPF
19	SP04762	VEREDELUNG CARTER
20	SP01900	BASIS
21	SP01916	KASKADE
22	SP03910	SCHLAUCH
23	SP02191	STRÖMUNGS-REGULATOR

Gessi S.p.A. Parco Gessi, 13037 Serravalle Sesia (Vercelli) Italien Tel. +39 0163 454111 Fax. +39 0163 453150 - www.gessi.com - gessi@gessi.it Die vorliegende Zeichnung darf ohne schriftliche Genehmigung der GESSI S.p.A. nicht veröffentlicht oder vervielfältigt werden. Copyright GESSI S.p.A.