GESSI

57963

GPF5796300000G000

GESSI SOGNI

fecha de validez
≥ 11/2022



Partes externas para sistema multifunción con efecto cromoterapia. Función LLUVIA/CASCADA/NEBULIZADOR.

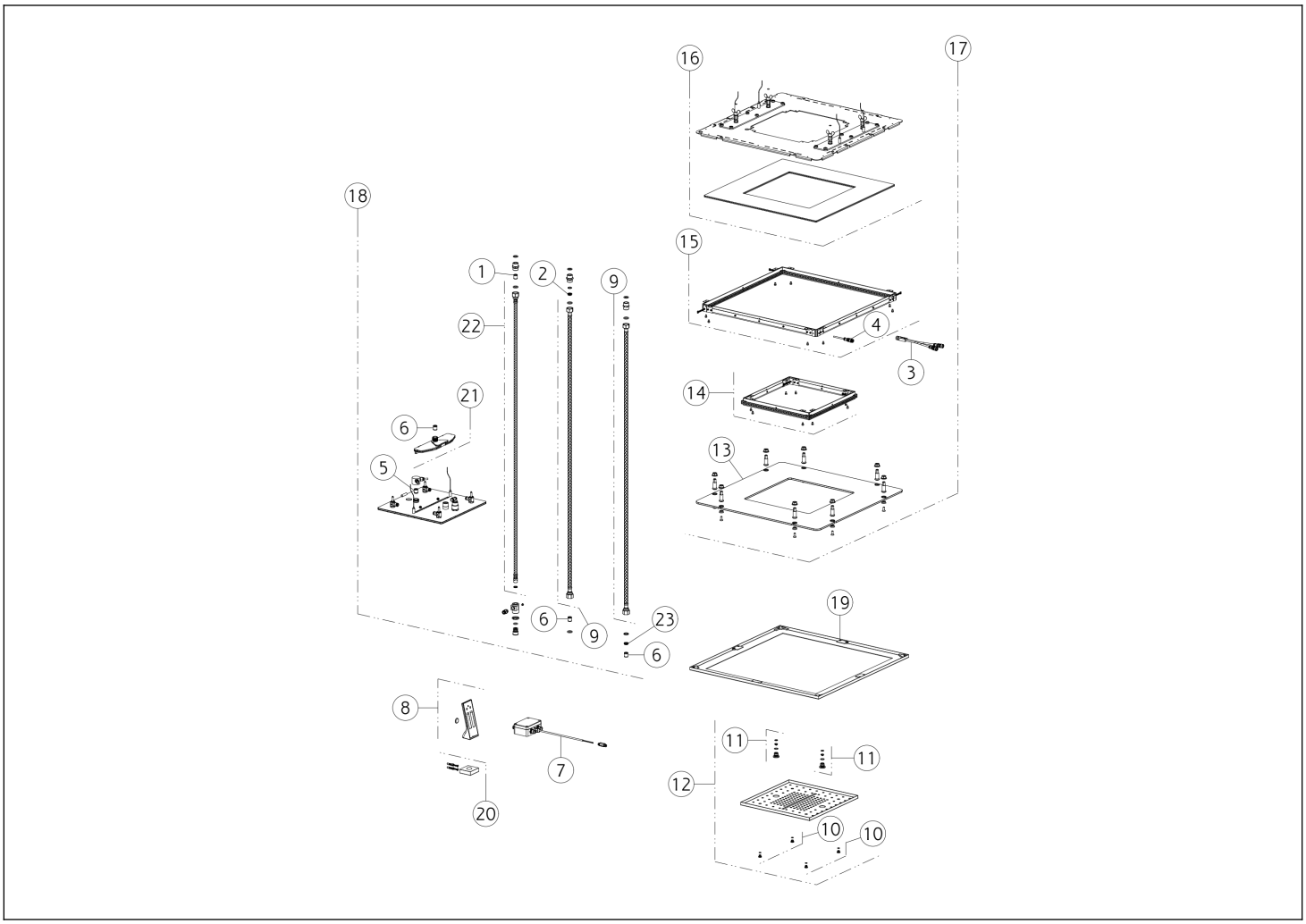

N°	Código	Descripción
1	SP01357	VÁLVULA ANTIRRETORNO
2	SP00250	REGULADOR DE FLUJO
3	SP01637	CABLE ELÉCTRICO
4	SP04567	CABLE ELÉCTRICO
5	SP01107	VÁLVULA ANTIRRETORNO
6	SP00014	VÁLVULA ANTIRRETORNO
7	SP04673	UNIDAD DE CONTROL
8	SP01864	CONTROL REMOTO
9	SP02596	MANGUERA
10	SP01904	TORNILLO
11	SP01912	ATOMIZADOR
12	SP04763	CÁRTER DE ACABADO

N°	Código	Descripción
13	SP04764	VIDRIO
14	SP04765	LED
15	SP04766	LED
16	SP04768	ESPEJO
17	SP04361	SISTEMA DE ILUMINACIÓN
18	SP04624	DUCHA
19	SP04762	CÁRTER DE ACABADO
20	SP01900	BASE
21	SP01916	CASCADA
22	SP03910	MANGUERA
23	SP02191	REGULADOR DE FLUJO