GESSI

57963

GPF5796300000G000

GESSI SOGNI

data di validità
≥ 11/2022



Parti esterne per sistema multifunzione con effetto cromoterapia. Funzioni PIOGGIA/CASCATA/NEBULIZZATA.

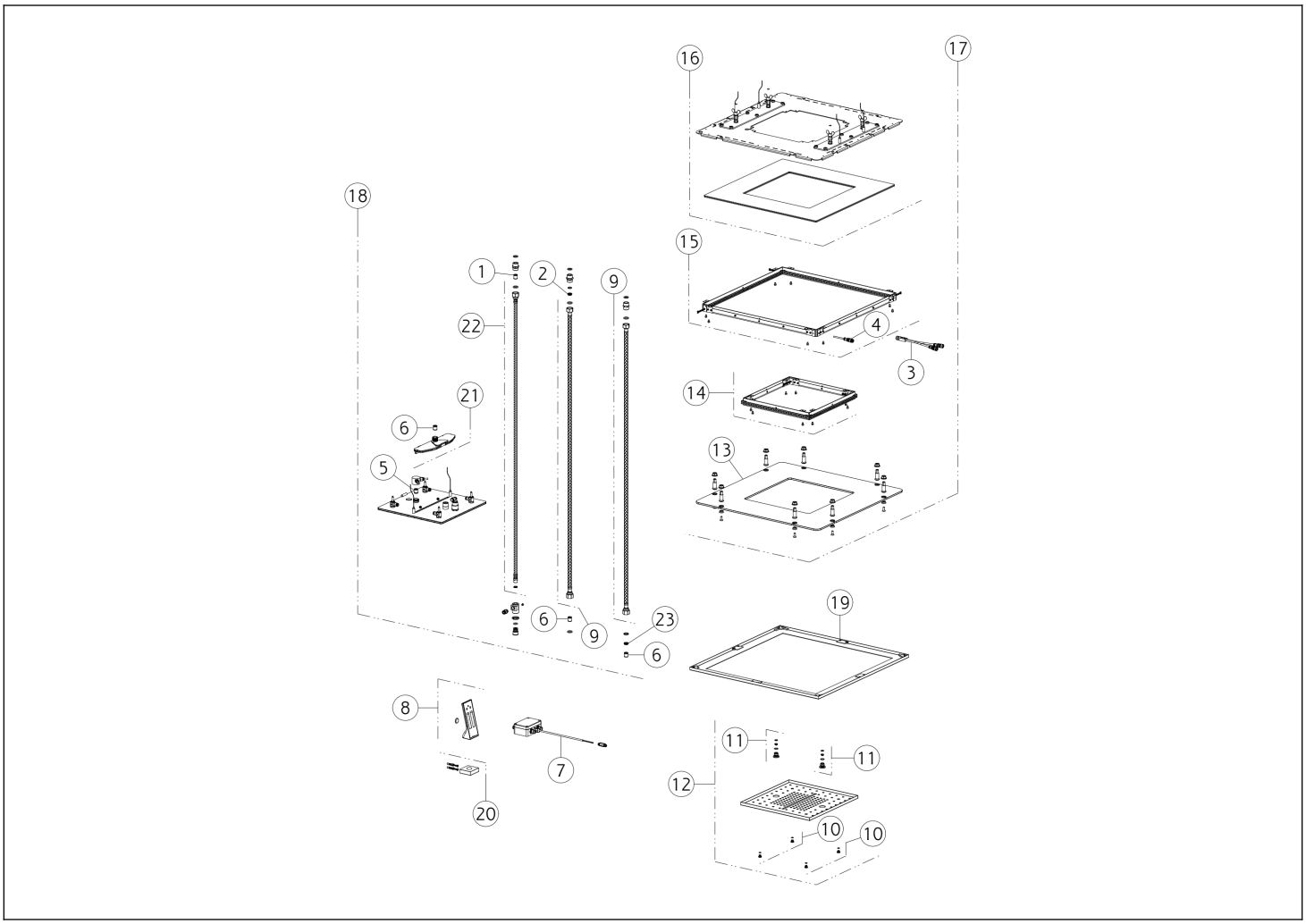

N°	Codice	Descrizione
1	SP01357	VALVOLA DI NON RITORNO
2	SP00250	VALVOLA LIMITATRICE DI PORTATA
3	SP01637	CAVO ELETTRICO
4	SP04567	CAVO ELETTRICO
5	SP01107	VALVOLA DI NON RITORNO
6	SP00014	VALVOLA DI NON RITORNO
7	SP04673	CENTRALINA
8	SP01864	TELECOMANDO
9	SP02596	FLESSIBILE
10	SP01904	VITE
11	SP01912	NEBULIZZATORE
12	SP04763	CARTER IN FINITURA

N°	Codice	Descrizione
13	SP04764	VETRO
14	SP04765	LED
15	SP04766	LED
16	SP04768	SPECCHIO
17	SP04361	SISTEMA ILLUMINAZIONE
18	SP04624	SOFFIONE
19	SP04762	CARTER IN FINITURA
20	SP01900	BASE
21	SP01916	CASCATA
22	SP03910	FLESSIBILE
23	SP02191	VALVOLA LIMITATRICE DI PORTATA

 Il presente disegno a termine di legge non puo' essere reso pubblico o riprodotto senza l'autorizzazione scritta della GESSI S.p.A. copyright GESSI S.p.A.