GESSI

58006

GPF58006000000G000

INCISO

Gültigkeitsdatum
≥ 12/2020



Waschtisch-Einhebelmischer hohe Version mit Auslauf, ohne Ablaufgarnitur. 3/8 Anschluss. Tischmontage. Ausladung 160mm.

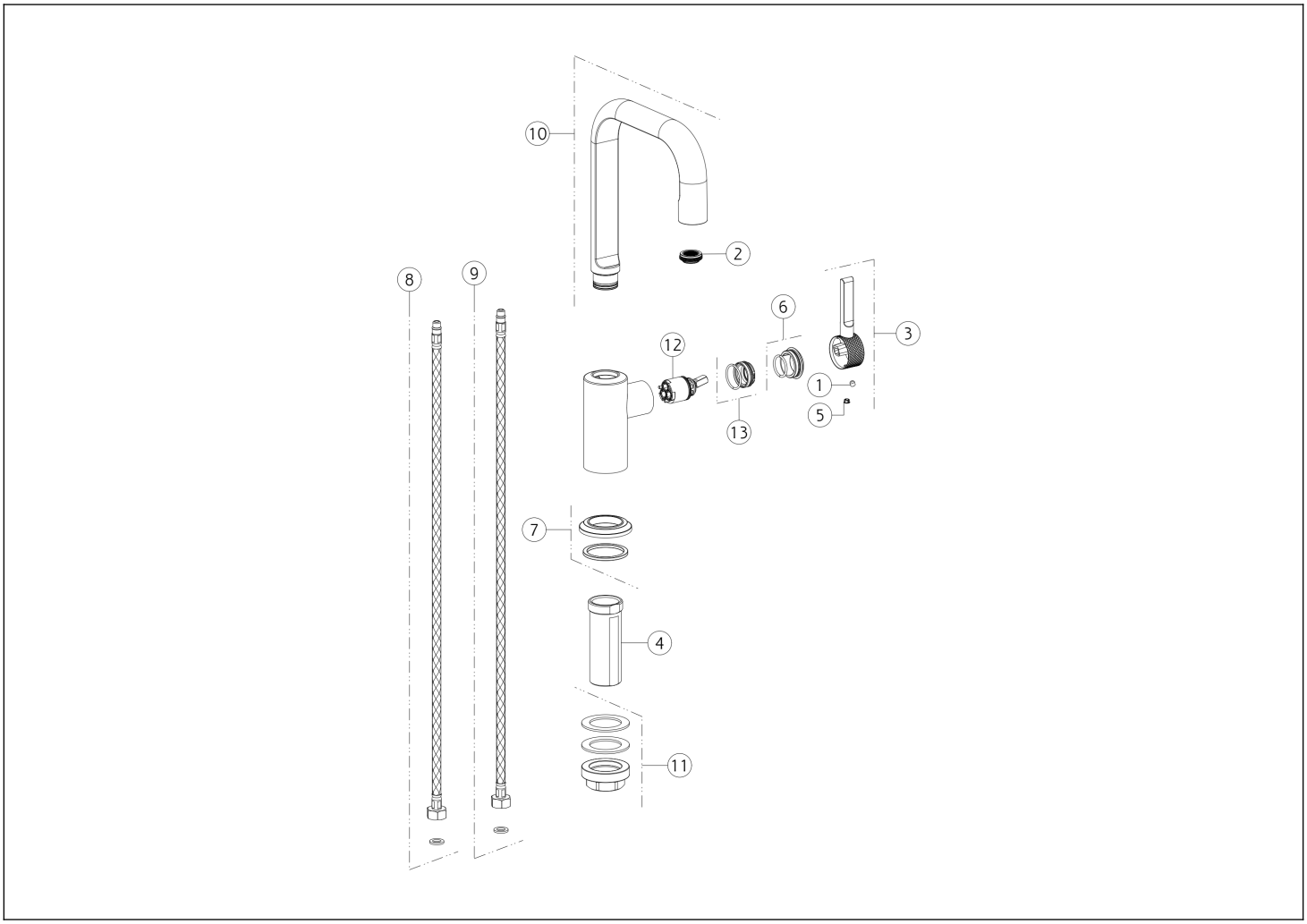

N°	Code	Beschreibung
1	SP00610	MADENSCHRAUBE
2	SP02115	LUFTSPRUDLER
3	SP03340	GRIFF
4	SP01701	GEWINDESCHAFT
5	SP00002	ABDECKKÄPPCHEN
6	SP03266	KARTUSCHENMUTTER-ABDECKUNG
7	SP03306	ARMATUR-SOCKEL

N°	Code	Beschreibung
8	SP01591	FLEX-SCHLAUCH BLAU
9	SP01590	FLEX-SCHLAUCH ROT
10	SP03949	AUSLAUF KOMPLETT
11	SP02370	BEFESTIGUNGSSET
12	SP02288	KARTUSCHE
13	SP01278	KARTUSCHENMUTTER

Gessi S.p.A. Parco Gessi, 13037 Serravalle Sesia (Vercelli) Italien Tel. +39 0163 454111 Fax. +39 0163 453150 - www.gessi.com - gessi@gessi.it Die vorliegende Zeichnung darf ohne schriftliche Genehmigung der GESSI S.p.A. nicht veröffentlicht oder vervielfältigt werden. Copyright GESSI S.p.A.