GESSI

58009

GPF58009000000G000

INCISO

data di validità
≥ 12/2020



Miscelatore Lavabo senza scarico con flessibili di collegamento

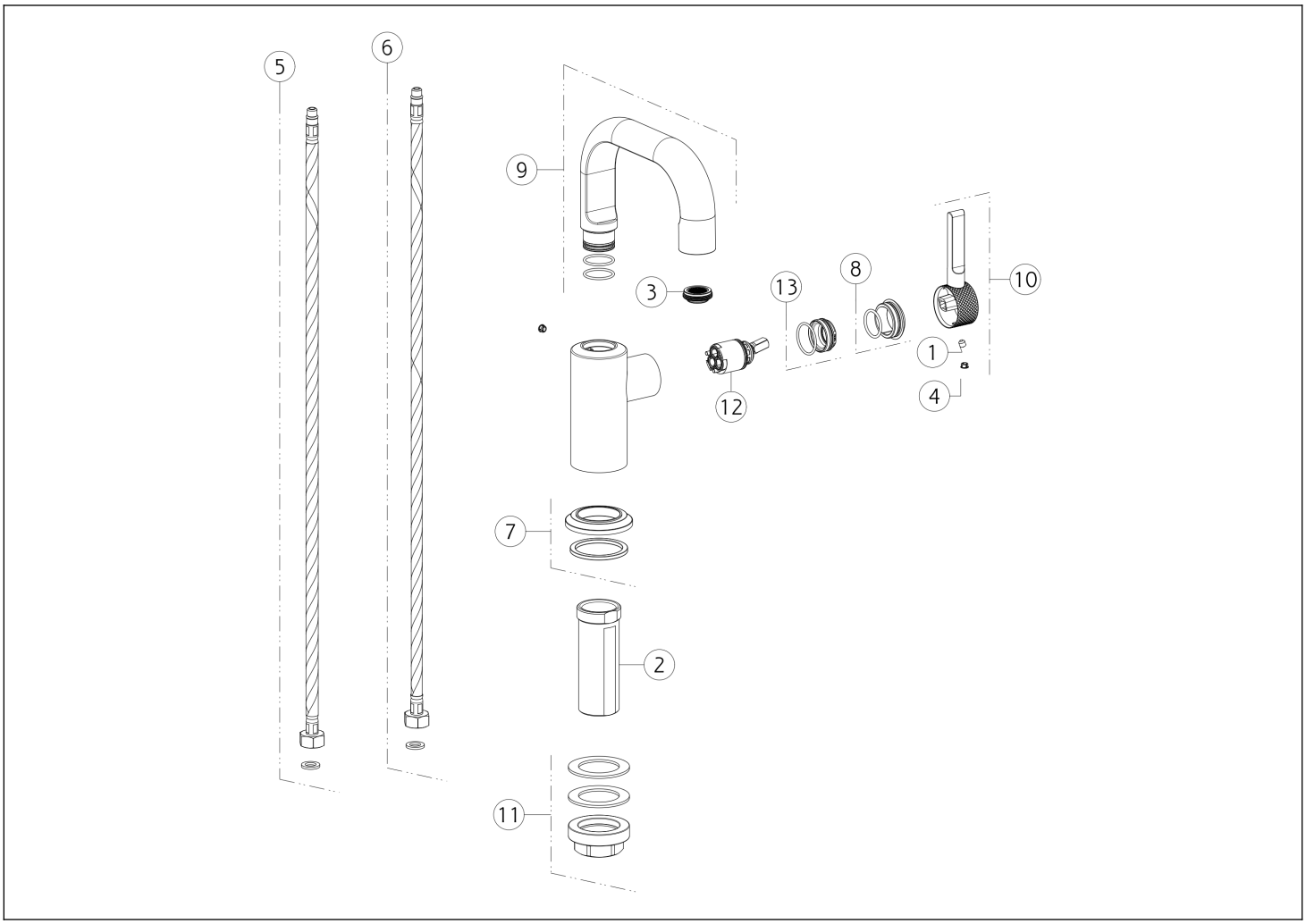

N°	Codice	Descrizione
1	SP00610	GRANO
2	SP01701	GAMBO
3	SP02115	AERATORE
4	SP00002	TAPPINO COPRI GRANO
5	SP01591	FLESSIBILE ALIMENTAZIONE BLU
6	SP01590	FLESSIBILE ALIMENTAZIONE ROSSO
7	SP03306	BASETTA

N°	Codice	Descrizione
8	SP03266	COPRIGHIERA
9	SP03948	BOCCA COMPLETA
10	SP03340	MANIGLIA
11	SP02370	SET DI FISSAGGIO
12	SP02288	CARTUCCIA
13	SP01278	GHIERA SERRAGGIO CARTUCCIA

Gessi S.p.A. Parco Gessi, 13037 Serravalle Sesia (Vercelli) Italia Tel.+39 0163 454111 Fax.+39 0163 453150 - www.gessi.com - gessi@gessi.it Il presente disegno a termine di legge non puo' essere reso pubblico o riprodotto senza l'autorizzazione scritta della GESSI S.p.A. copyright GESSI S.p.A.