GESSI

58012

GPF5801200000G000

INCISO

data di validità
≥ 06/2018



Gruppo Lavabo 3 fori senza scarico con flessibili di collegamento

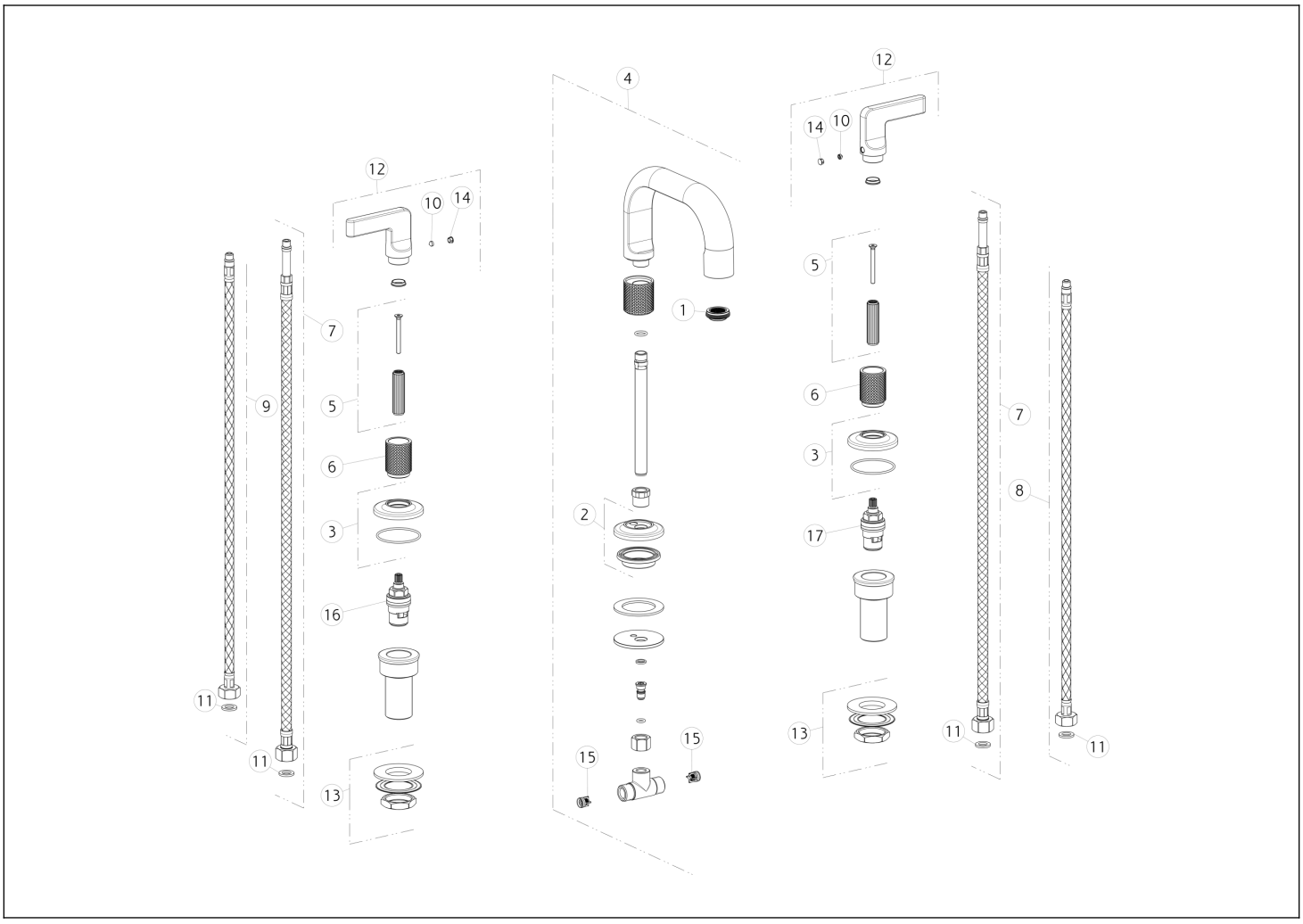

N°	Codice	Descrizione
1	SP02115	AERATORE
2	SP02114	BASETTA
3	SP02603	BASETTA
4	SP01866	BOCCA COMPLETA
5	SP02602	BOCCOLA
6	SP01987	BOCCOLA IN FINITURA
7	SP02468	FLESSIBILE
8	SP01284	FLESSIBILE ALIMENTAZIONE BLU
9	SP01285	FLESSIBILE ALIMENTAZIONE ROSSO

N°	Codice	Descrizione
10	SP00137	GRANO
11	SP00064	GUARNIZIONE
12	SP01865	MANIGLIA
13	SP01222	SET DI FISSAGGIO
14	SP00002	TAPPINO COPRI GRANO
15	SP00433	VALVOLA DI NON RITORNO
16	SP00129	VITONE
17	SP00590	VITONE

Gessi S.p.A. Parco Gessi, 13037 Serravalle Sesia (Vercelli) Italia Tel.+39 0163 454111 Fax.+39 0163 453150 - www.gessi.com - gessi@gessi.it Il presente disegno a termine di legge non puo' essere reso pubblico o riprodotto senza l'autorizzazione scritta della GESSI S.p.A. copyright GESSI S.p.A.