GESSI

58013

GPF58801300000G000

INCISO

data di validità
≥ 02/2018



Gruppo Lavabo 3 fori medio con scarico con flessibili di collegamento

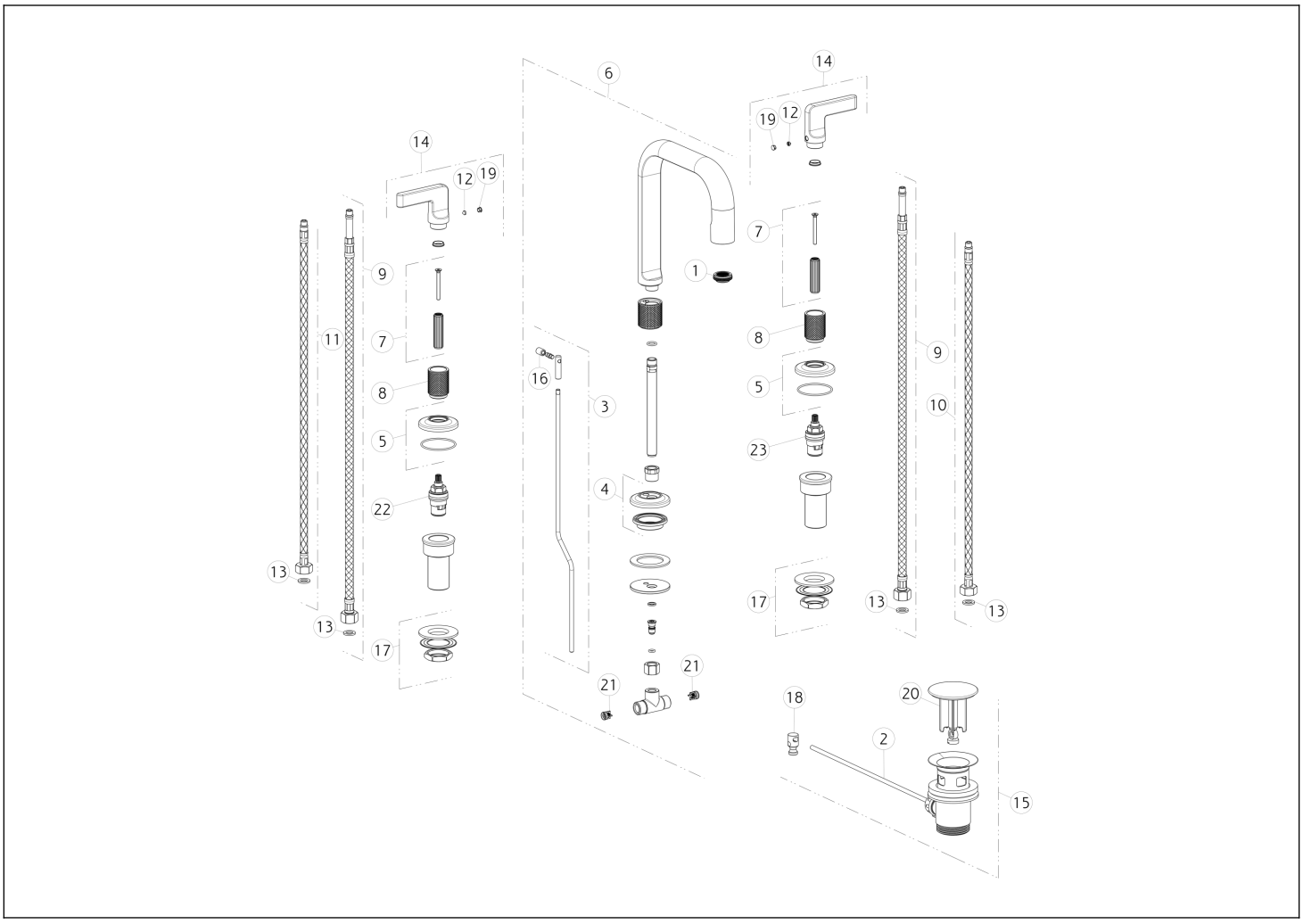

N°	Codice	Descrizione
1	SP02115	AERATORE
2	SP00218	ASTA
3	SP02113	ASTA SALTERELLO
4	SP02114	BASETTA
5	SP02603	BASETTA
6	SP02116	BOCCA COMPLETA
7	SP02602	BOCCOLA
8	SP01987	BOCCOLA IN FINITURA
9	SP02468	FLESSIBILE
10	SP01284	FLESSIBILE ALIMENTAZIONE BLU
11	SP01285	FLESSIBILE ALIMENTAZIONE ROSSO
12	SP00169	GRANO

N°	Codice	Descrizione
13	SP00064	GUARNIZIONE
14	SP01865	MANIGLIA
15	PF29263	PILETTA
16	SP00927	POMOLO
17	SP01222	SET DI FISSAGGIO
18	SP00219	SNODO
19	SP00002	TAPPINO COPRI GRANO
20	SP00772	TAPPO PILETTA
21	SP00433	VALVOLA DI NON RITORNO
22	SP00129	VITONE
23	SP00590	VITONE

Gessi S.p.A. Parco Gessi, 13037 Serravalle Sesia (Vercelli) Italia Tel.+39 0163 454111 Fax.+39 0163 453150 - www.gessi.com - gessi@gessi.it Il presente disegno a termine di legge non puo' essere reso pubblico o riprodotto senza l'autorizzazione scritta della GESSI S.p.A. copyright GESSI S.p.A.