GESSI

58014

GPF5801400000G000

INCISO

Gültigkeitsdatum
≥ 02/2018



3-Loch-Waschtischarmatur mit Auslauf, ohne Ablaufgarnitur. 3/8 Anschluss. Tischmontage. Ausladung 160mm. Höhe 139mm.

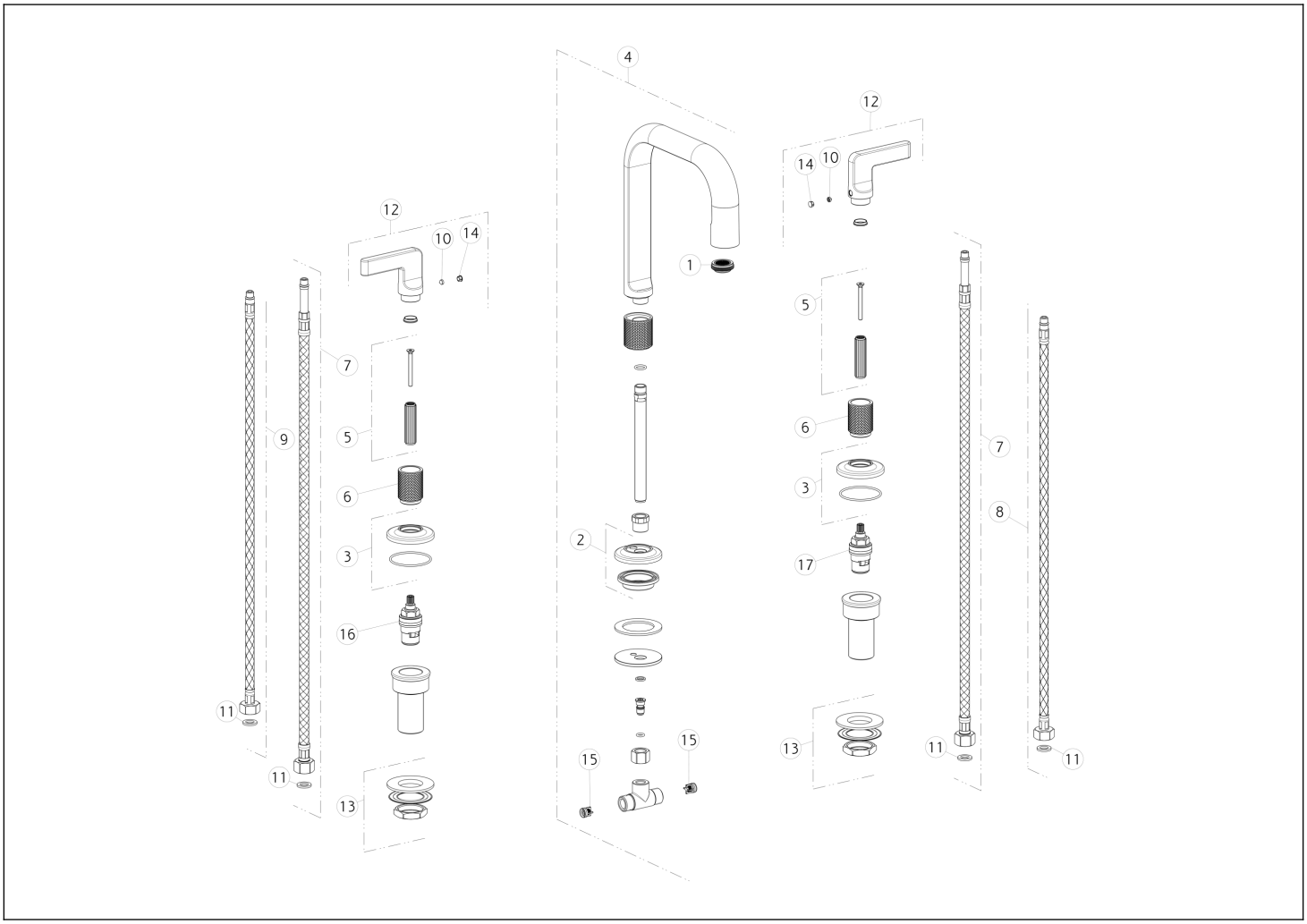

N°	Code	Beschreibung
1	SP02115	BELÜFTER
2	SP02114	BASIS
3	SP02603	BASIS
4	SP01907	KOMPLETTER AUSLAUF
5	SP02602	BUSCH
6	SP01987	FINISHING-BUCHSE
7	SP02468	SCHLAUCH
8	SP01284	BLU ZULAUFSCHLAUCH
9	SP01285	ROTER ZULAUFSCHLAUCH

N°	Code	Beschreibung
10	SP00169	SCHRAUBE
11	SP00064	DICHTUNG
12	SP01865	GRIFF
13	SP01222	BEFESTIGUNGSSATZ
14	SP00002	SCHRAUBENABDECKUNG
15	SP00433	RÜCKSCHLAGVENTIL
16	SP00129	KOPFVENTIL
17	SP00590	KOPFVENTIL

Gessi S.p.A. Parco Gessi, 13037 Serravalle Sesia (Vercelli) Italien Tel. +39 0163 454111 Fax. +39 0163 453150 - www.gessi.com - gessi@gessi.it Die vorliegende Zeichnung darf ohne schriftliche Genehmigung der GESSI S.p.A. nicht veröffentlicht oder vervielfältigt werden. Copyright GESSI S.p.A.