GESSI

58014

GPF5801400000G000

INCISO

date de validité
≥ 02/2018



Mélangeur trois trous hauteur moyenne sans vidage avec flexibles de raccordement

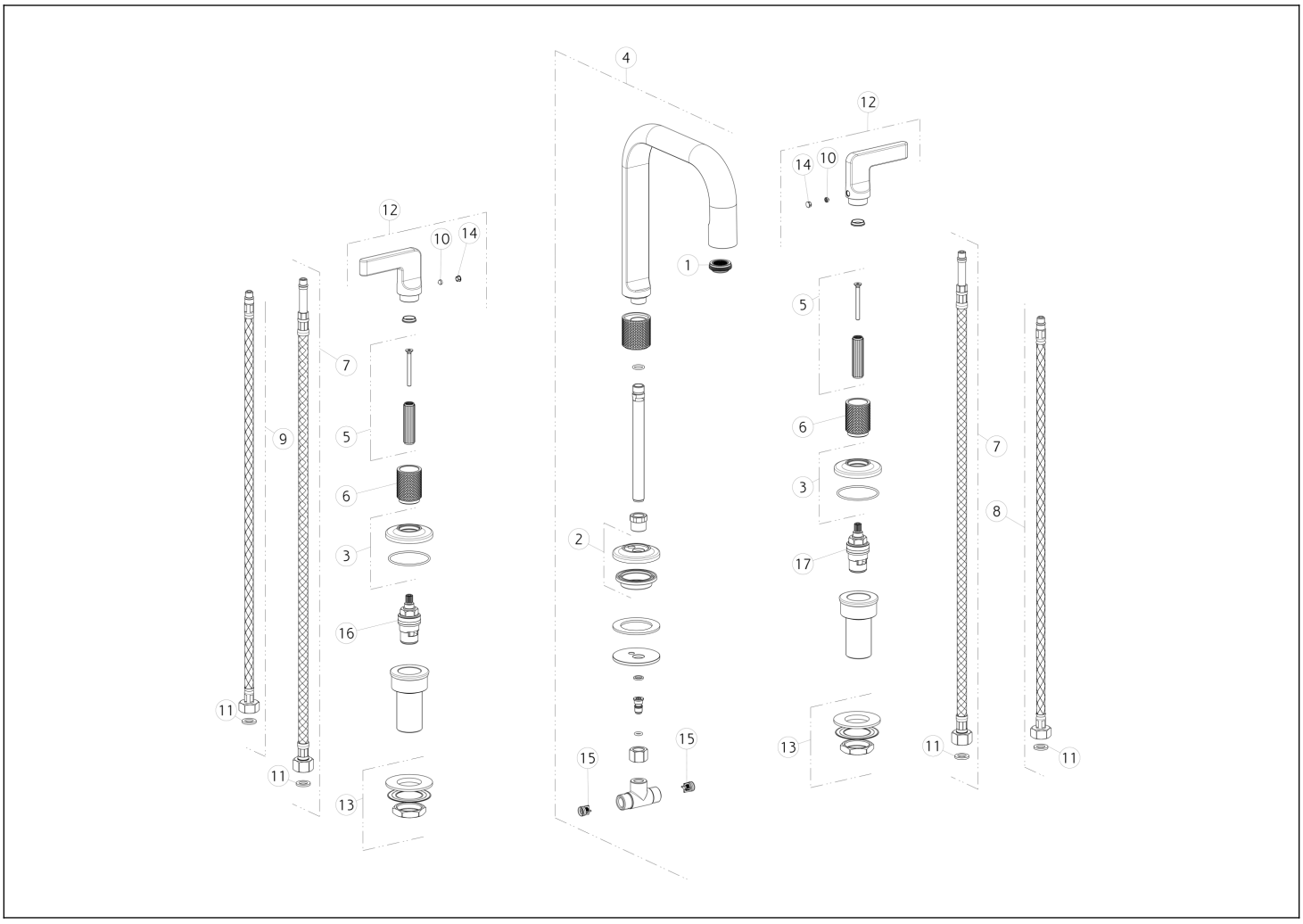

N°	Code	Description
1	SP02115	AÉRATEUR
2	SP02114	BASE
3	SP02603	BASE
4	SP01907	BEC COMPLET
5	SP02602	BUISSON
6	SP01987	DOUILLE DE FINITION
7	SP02468	TUYAU
8	SP01284	TUYAU D'ALIMENTATION BLU
9	SP01285	TUYAU D'ALIMENTATION ROUGE

N°	Code	Description
10	SP00169	VIS
11	SP00064	JOINT
12	SP01865	MANCHE
13	SP01222	KIT DE FIXATION
14	SP00002	COUVERCLE DE VIS
15	SP00433	CLAPET ANTI-RETOUR
16	SP00129	SOUPAPE DE TÊTE
17	SP00590	SOUPAPE DE TÊTE

Gessi S.p.A. Parco Gessi, 13037 Serravalle Sesia (Vercelli) Italie Tél. +39 0163 454111 Fax. +39 0163 453150 - www.gessi.com - gessi@gessi.it Conformément à la loi, le présent dessin ne peut être rendu public ni reproduit sans l'autorisation écrite de GESSI S.p.A. Copyright GESSI S.p.A.