GESSI

58061

GPF58061000000G000

INCISO

date de validité
≥ 07/2018



Partie apparente pour mitigeur mural, 1 sortie.

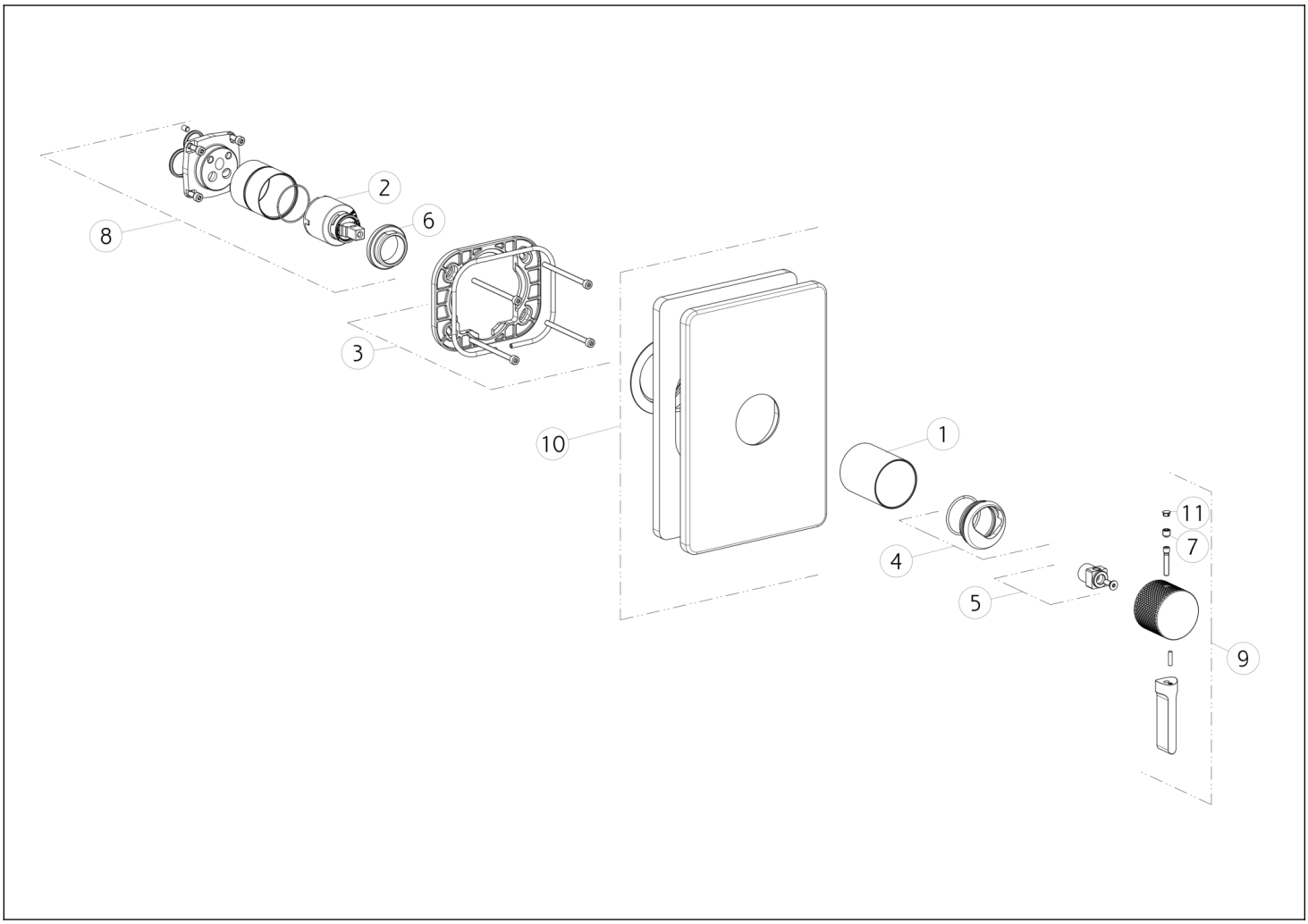

N°	Code	Description
1	SP02363	DOUILLE DE FINITION
2	SP00013	CARTOUCHE
3	SP00576	SOUS-PLAQUE
4	SP02305	BAGUE DE FINITION
5	SP01745	ENTRETOISE
6	SP00023	BAGUE DE FIXATION

N°	Code	Description
7	SP00153	VIS
8	SP02361	GROUPE DE CARTOUCHES
9	SP02360	MANCHE
10	SP02362	PLAQUE DE FINITION
11	SP00002	COUVERCLE DE VIS

Gessi S.p.A. Parco Gessi, 13037 Serravalle Sesia (Vercelli) Italie Tél. +39 0163 454111 Fax. +39 0163 453150 - www.gessi.com - gessi@gessi.it Conformément à la loi, le présent dessin ne peut être rendu public ni reproduit sans l'autorisation écrite de GESSI S.p.A. Copyright GESSI S.p.A.