GESSI

58079

GPF58079000000G000

INCISO

date de validité
≥ 01/2018



Partie apparente mitigeur mural avec inverseur automatique bain-douche deux sorties

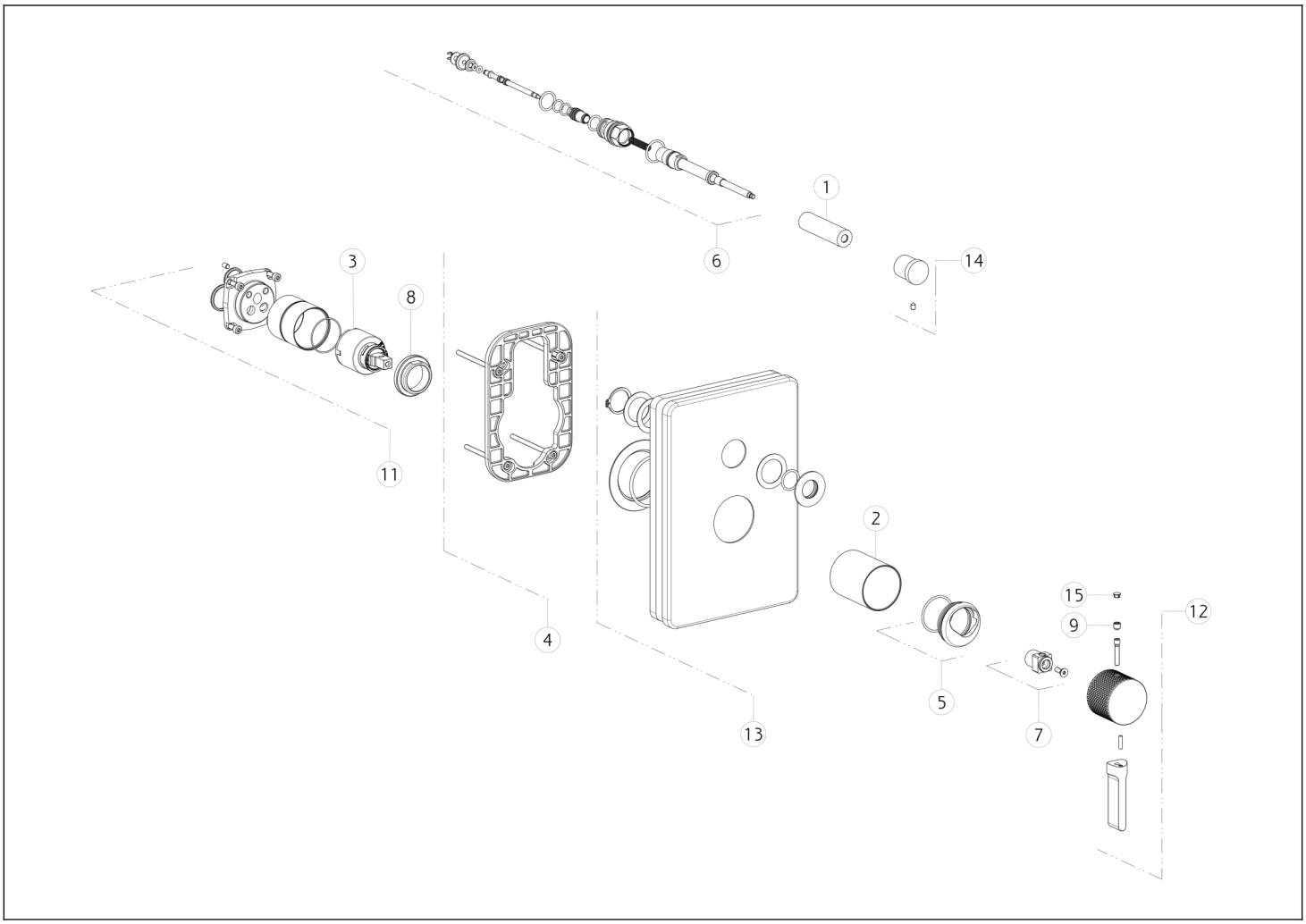

N°	Code	Description
1	SP00086	BUISSON
2	SP02363	DOUILLE DE FINITION
3	SP00013	CARTOUCHE
4	SP00805	SOUS-PLAQUE
5	SP02305	BAGUE DE FINITION
6	SP00145	INVERSEUR
7	SP01745	ENTRETOISE
8	SP00023	BAGUE DE FIXATION

N°	Code	Description
9	SP00153	VIS
10	SP01412	VIS
11	SP02361	GROUPE DE CARTOUCHES
12	SP02360	MANCHE
13	SP02450	PLAQUE DE FINITION
14	SP00259	POMMEAU
15	SP00002	COUVERCLE DE VIS

 Conformément à la loi, le présent dessin ne peut être rendu public ni reproduit sans l'autorisation écrite de GESSI S.p.A. Copyright GESSI S.p.A.